Diamante 90 Touch

Especificaciones 2

Placa radiante eléctricas 8

Cocinas eléctricas vitrocerámica 12

Cocinas elèctricas a inducciòn 16

Baño maría eléctrico 22

Fry-top eléctricos 28

Sartenes basculantes 36

Cuecepastas eléctricos 42

Freidoras eléctricas 48

Marmitas eléctricas 54

Sartén Múltiplo eléctrico 60

Accesorios 64

Diamante 90 Touch

Tradición e innovación, todo en tu superficie de trabajo

Partiendo de las bases de la tradición INTECNO nace la nueva cocina Diamante, más práctica, con más accesorios y con más tecnología. Una evolución en el terreno de las cocinas profesionales. Diamante ha sido perfectamente estudiada en todos sus detalles para agilizar y facilitar cada una de las operaciones de preparación, cocción, colocación y limpieza en la cocina, apoyándote todos los días como una auténtica aliada en tu trabajo.

Todo Está Bajo Control de Manera Fácil, con el Panel Táctil

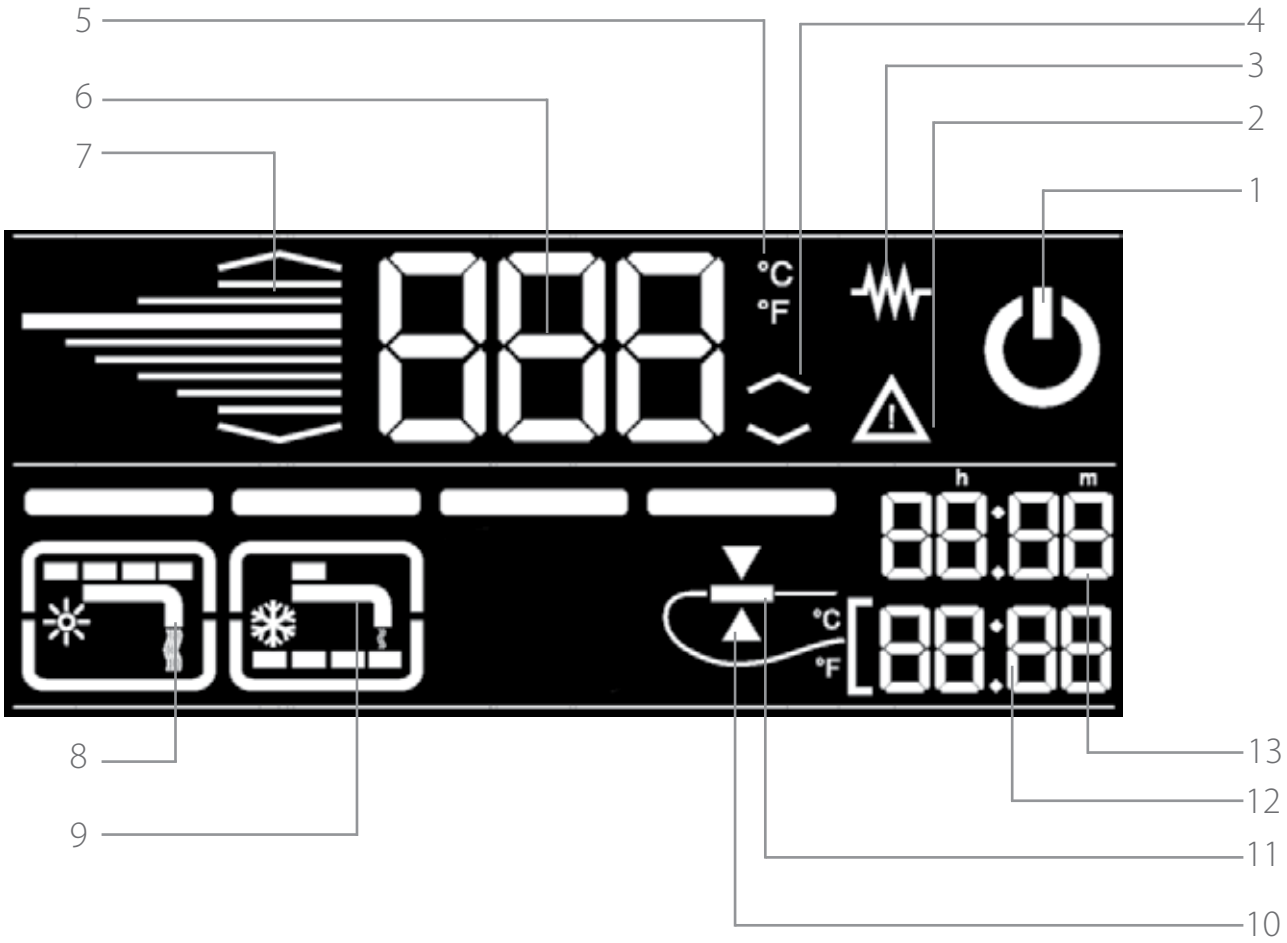

1 - ON / OFF
2 - Señalización genérica
3 - Calentamiento
4 - Indicación de la zona de cocción
5 - Unidad de medida (°C / °F)
6 - Temperatura/Temperatura Nivel
7 - Temperature/Temperatura alcanzado
8 - Carga de agua (caliente/rapida)
9 - Carga de agua (fria/lenta)
10 - Set point alternativo
11 - Sonda al corazon
12 - Timer/Temperatura Sonda al corazon
13 - Timer

Diamante 90 Touch

Todo Está Bajo Control

Selección rápida y precisa de los parámetros

Gestión fácil y clara de la temperatura

Funciones especiales siempre en vista y accesible desde la pantalla

Nuevo diseño antideslizante escuadrado y redondeado para un agarre más ergonómico e indicador en relieve que facilita la selección del dato a configurar. Y con la exclusiva Funcionalidad Codificador solo hay que tocar el parámetro que se desea, girar el selector para regular el nivel y presionarlo para dar la puesta en marcha del dato configurado. Con corona que garantiza la estanqueidad frente al agua y la suciedad.

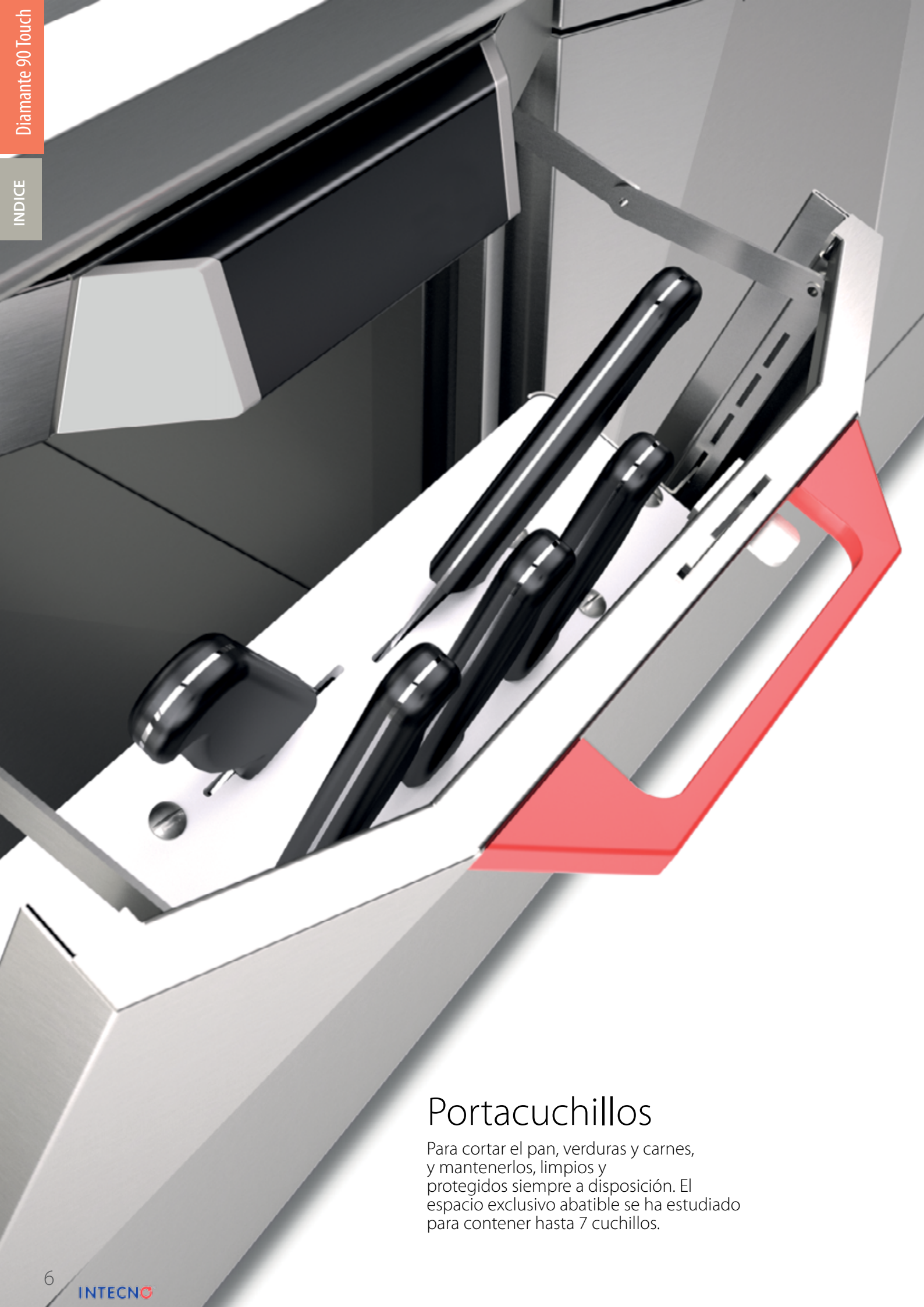

Portacuchillos

Para cortar el pan, verduras y carnes, y mantenerlos, limpios y protegidos siempre a disposición. El espacio exclusivo abatible se ha estudiado para contener hasta 7 cuchillos.

Diamante 90

Nueva Puerta con Accesorios

Espacio interior doble: funcional y completo.
Puerta con apertura doble: abatible con compartimientos equipados y con hoja.

La puerta abatible con tirador rojo no es solo bella estéticamente, sino que es más fácil de abrir e identifica un espacio preparado para guardar los objetos más utilizados durante el trabajo: especias, biberones, cazos, cuchillos. Elija cómo equiparla, según sus exigencias.
La misma puerta se abre también a hoja en un espacio amplio y profundo para contener cazuelas, sartenes y todo lo necesario.

Portacazos

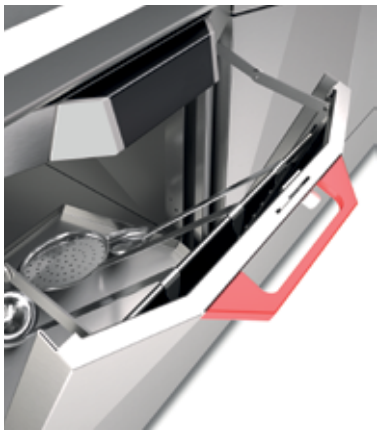

Un espacio especial para guardar cazos, cucharas, trinchadores antes y durante el uso, protegidos de las grasas de la cocina y con el respeto de las normas higiénicas vigentes.

Portadosificadores

Un lugar limpio y ordenado para contener los envases dosificadores de condimentos estándar y creados por ti.

Portaespecias

Para tener a la mano y al momento todas las especias de manera práctica y rápida.

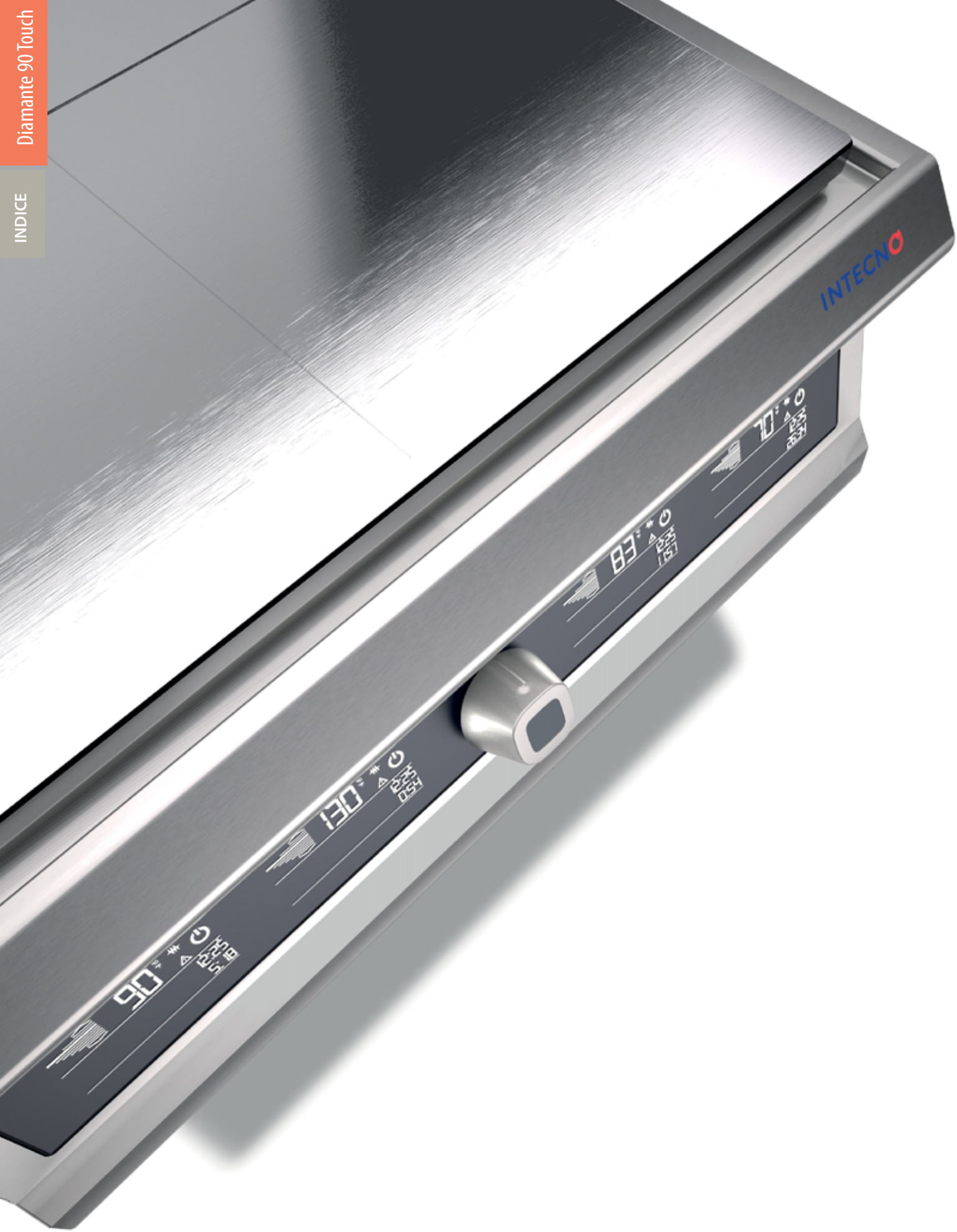
INTECNO
90
130
83
70

Diamante 90 Touch

Placa Radiante Eléctrica

Revestimientos externos y pies en acero INOXIDABLE.

Altura de la superficie de trabajo regulable de 840 a 900 mm.

Plano con espesor 2 mm.

El calentamiento de cada zona de cocción se obtiene mediante elemento de irrigación controlado con termostato de seguridad.

Regulación temperatura de 50 a 400°C mediante termostato.

Posibilidad de regulación de 2 temporizadores para el control de la cocción. Una señal acústica avisa cuando ha terminado el tiempo programado.

Control de temperatura de la plancha por medio de pantalla Touch y regulación con botón ergonómico.

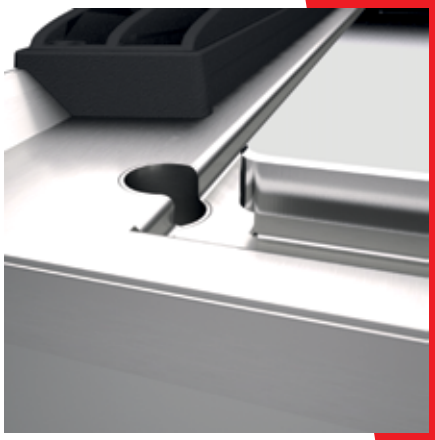

Plancha estriada con canaleta perimetral recoge-grasas con orificio de descarga.

4 zonas de cocción independientes.

Placa Radiante Eléctrica Versión Top

Modelo Código	Dimensiones LxPxH cm	Potencia Eléctrico kW		
DT94/10 TCTE CR1138899	80x90x25	16 Ac400V		

Placa Radiante Eléctrica Sobre Soporte Abierto

Modelo Código	Dimensiones LxPxH cm	Potencia Eléctrico kW		
DT94/10 CTE CR1138909	80x90x87	16 Ac400V		

DT94/10 TCTE

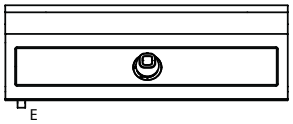

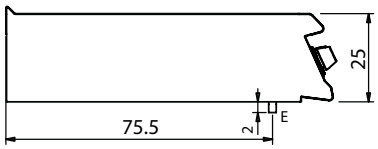

DT94/10 CTE

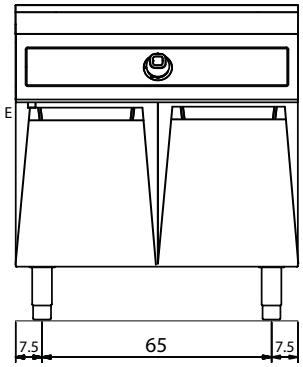

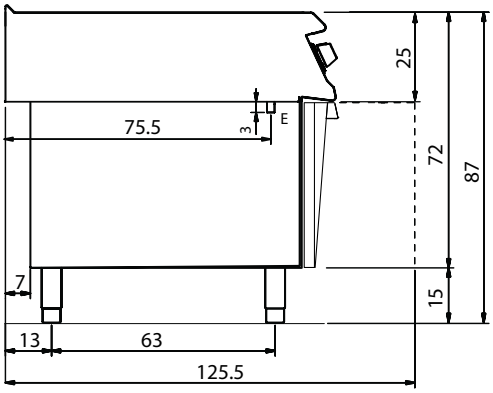

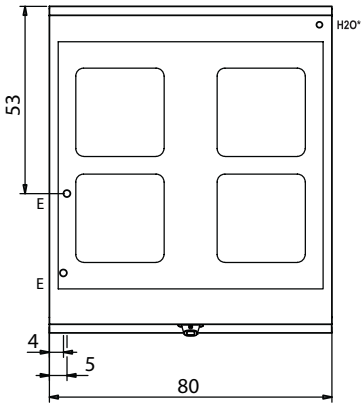

LEYENDA

E Pasacable

G Toma de gas

H2O* Unión de agua **EN ISO 228-1 G 3/4**

S Toma desagüe

*** VOLTAJE ESPECIAL 220V/3F + 4% - OTROS + 7%**

Diamante 90 Touch Placa Radiante Eléctrica

ACCESORIOS PÁGINA 64

Detalle panel Touch

1 - ON / OFF
2 - Señalización genérica
3 - Calentamiento
4 - Indicación de la zona de cocción
5 - Unidad de medida (°C / °F)
6 - Temperature/Temperatura Nivel
7 - Temperature/Temperatura alcanzado
12 - Timer
13 - Timer

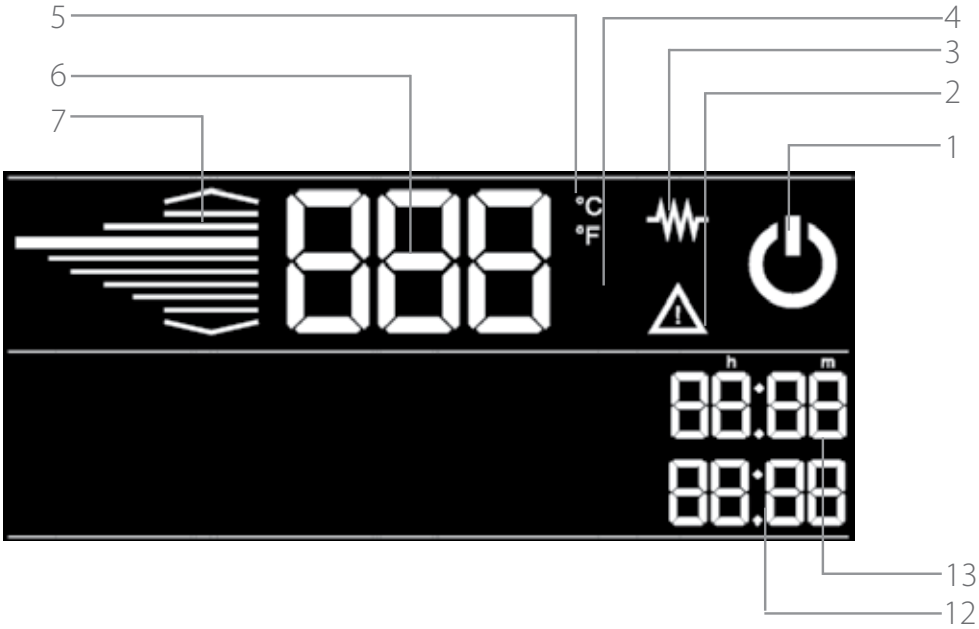

INTECNO

Diamante 90 Touch

Cocinas Eléctricas Vitrocerámica

Revestimientos externos y pies en acero INOXIDABLE.

Altura de la superficie de trabajo regulable de 840 a 900 mm.

Plano con espesor 2 mm

Frontal con comandos inclinados contra el operador.

Superficie de vitrocerámica irrompible.

Zona de cocción (270x270mm) marcada con serigrafía cuadrada, indicando la medida del recipiente ideal a utilizar.

Potencia por cada zona de 4 Kw.

Temperatura regulable mediante termostato de 70 a 450°C.

Posibilidad de regulación de 2 temporizadores para el control de la cocción. Un señal acústico avisa cuando ha terminado el tiempo programado.

Control de temperatura de la plancha por medio de pantalla Touch y regulación con botón ergonómico.

El cristal infrangible empotrado en la encimera facilita la maniobrabilidad de las cacerolas.

Cocinas Eléctricas Vitrocerámica Versión Top

Modelo Código	Dimensiones LxPxH cm	Potencia Eléctrico kW		
DT92/10 TVTC CR1138749	40x90x25	8 Ac400V		
DT94/10 TVTC CR1138759	80x90x25	16 Ac400V		

Cocinas Eléctricas Vitrocerámica sobre Soporte Abierto

Modelo Código	Dimensiones LxPxH cm	Potencia Eléctrico kW		Precio * Euro
DT92/10 VTC CR1138769	40x90x87	8 Ac400V		
DT94/10 VTC CR1138779	80x90x87	16 Ac400V		

DT92/10 TVTC

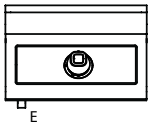

DT94/10 TVTC

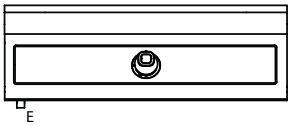

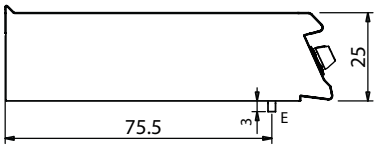

DT92/10 VTC

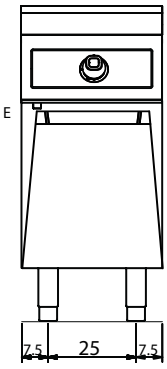

DT94/10 VTC

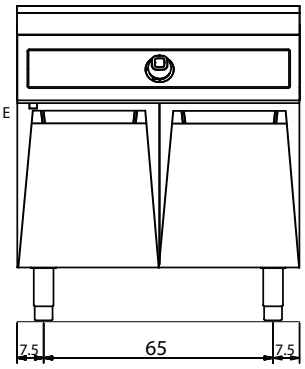

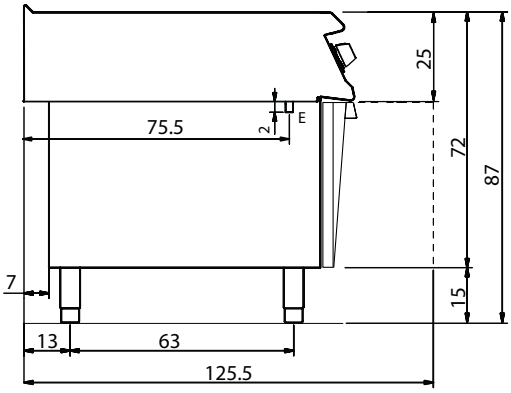

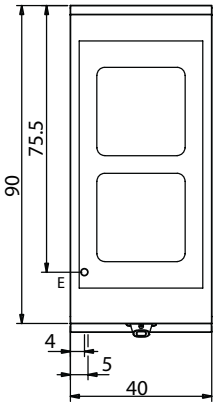

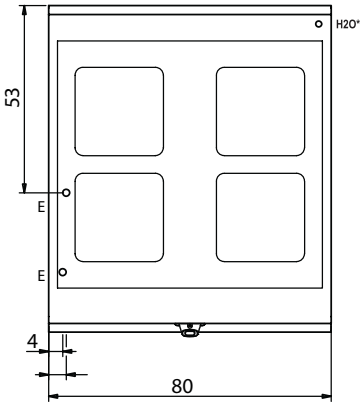

*** VOLTAJE ESPECIAL 220V/3F + 4% - OTROS + 7%**

Diamante 90 Touch Cocinas Eléctricas Vitrocerámica

ACCESORIOS PÁGINA 64

Detalle panel Touch

1 - ON / OFF
2 - Señalización genérica
3 - Calentamiento
4 - Indicación de la zona de cocción
5 - Unidad de medida (°C / °F)
6 - Temperature/Temperatura Nivel
7 - Temperature/Temperatura alcanzado
12 - Timer
13 - Timer

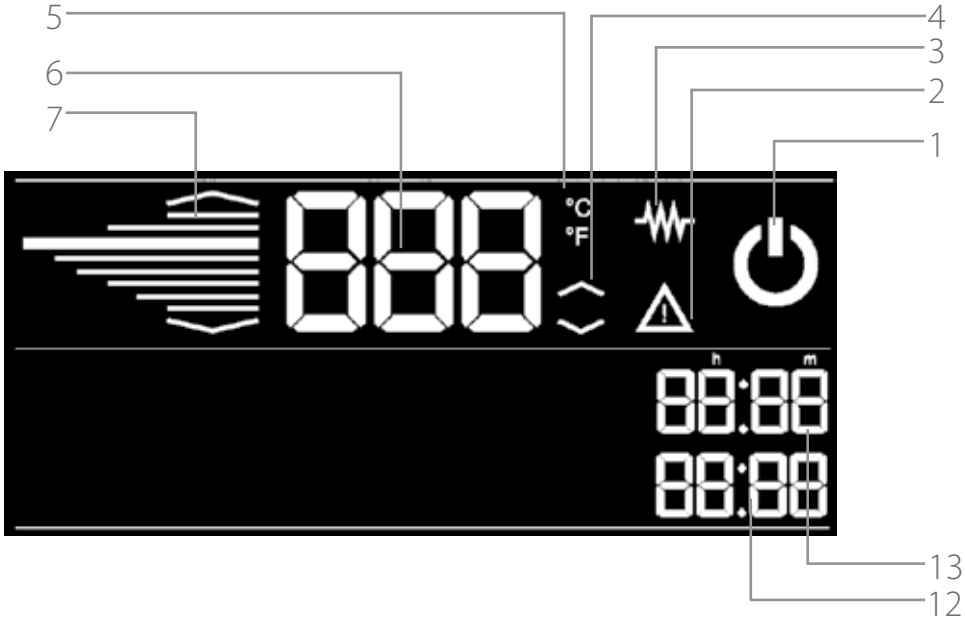

LEYENDA

E Pasacable

G Toma de gas

H2O* Unión de agua **EN ISO 228-1 G 3/4**

S Toma desagüe

INTECNO

Diamante 90 Touch

Cocinas Eléctricas a Inducción

Revestimientos externos y pies en acero INOXIDABLE.

Altura de la superficie de trabajo regulable de 840 a 900 mm.

Plano con espesor 2 mm

Pantalla con comandos inclinados hacia el operador.

Superficie vitrocerámica irrompible.

Cada zona de cocción está marcada con una serigrafía circular.

Calentamiento obtenido con una inductancia dotada de dispositivo que notala presencia del recipiente de cocina en la zona de cocción y activa/desactiva automáticamente el calentamiento, y dispositivo contra el sobrecalentamiento.

Potencia de 5 Kw. en cada zona.

Posibilidad de regulación de 2 temporizadores para el control de la cocción. Un señal acústico avisa cuando ha terminado el tiempo programado.

Potencias elevadas, posibilidad de cubrir todo el campo. Reconocimiento automático de la presencia de cacerolas.

Control de temperatura de la plancha por medio de pantalla Touch y regulación con botón ergonómico.

Cocinas Eléctricas a Inducción Versión Top

Modelo Código	Dimensiones LxPxH cm	Potencia Eléctrico kW		
DT92/10 TCI CR1138829	40x90x25	10 Ac400V		
DT94/10 TCI CR1138839	80x90x25	20 Ac400V		

Cocinas Eléctricas a Inducción Sobre Soporte Abierto

Modelo Código	Dimensiones LxPxH cm	Potencia Eléctrico kW		
DT92/10 GCI CR1138799	40x90x87	10 Ac400V		
DT94/10 GCI CR1138809	80x90x87	20 Ac400V		

Cocinas Eléctricas a Inducción "Todo Campo" Versión Top

Modelo Código	Dimensiones LxPxH cm	Potencia Eléctrico kW		
DT92/10 TCITC CR1138859	40x90x25	14 Ac400V		
DT94/10 TCITC CR1138869	80x90x25	28 Ac400V		

Cocinas Eléctricas a Inducción "Todo Campo" Sobre Soporte Abierto

Modelo Código	Dimensiones LxPxH cm	Potencia Eléctrico kW		
DT92/10 GCITC CR1138879	40x90x87	14 Ac400V		
DT94/10 GCITC CR1138889	80x90x87	28 Ac400V		

WOK Versión Top

Modelo Código	Dimensiones LxPxH cm	Potencia Eléctrico kW		
DT92/10 TCIW CR1138849	40x90x25	5 Ac400V		1 x Ø 30

WOK Sobre Soporte Abierto

Modelo Código	Dimensiones LxPxH cm	Potencia Eléctrico kW		
DT92/10 GCIW CR1138819	40x90x87	5 Ac400V		1 x Ø 30

*** VOLTAJE ESPECIAL 220V/3F + 4% - OTROS + 7%**

Diamante 90 Touch Cocinas Eléctricas a Inducción

ACCESORIOS PÁGINA 64

Detalle panel Touch

1 - ON / OFF
2 - Señalización genérica
3 - Calentamiento
4 - Indicación de la zona de cocción
5 - Unidad de medida (°C / °F)
6 - Temperature/Temperatura Nivel
7 - Temperature/Temperatura al-
canzado
12 - Timer
13 - Timer

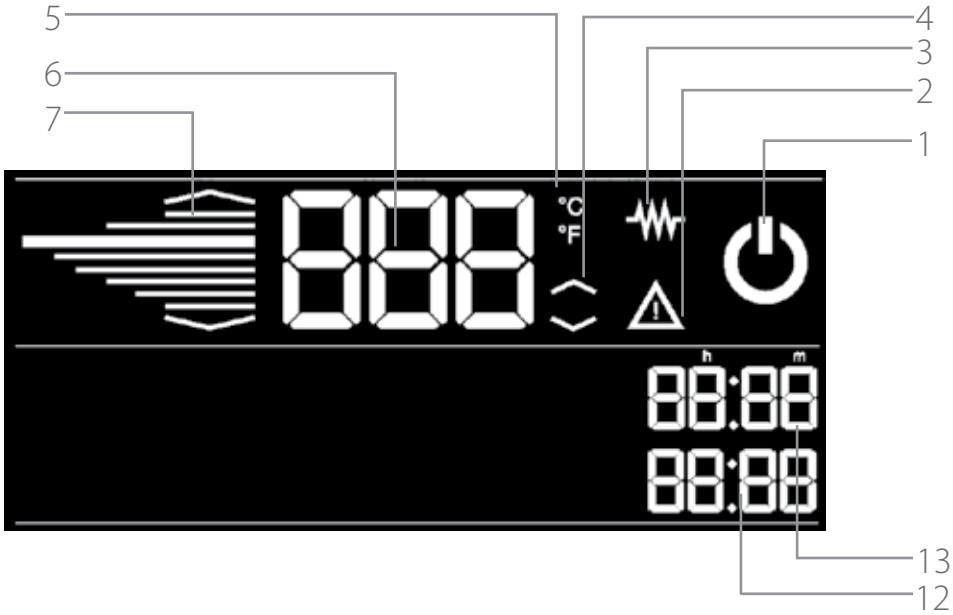

Detalle panel Touch

DT92/10 TCIW

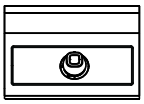

DT92/10 TCI

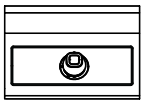

DT94/10 TCI

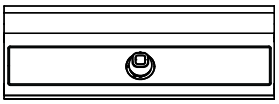

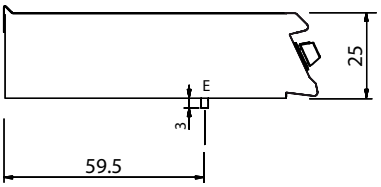

DT92/10 GCIW

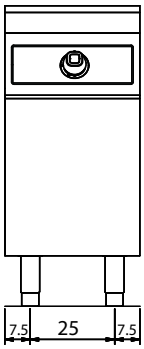

DT92/10 CI

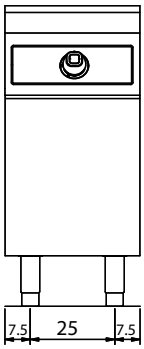

DT94/10 CI

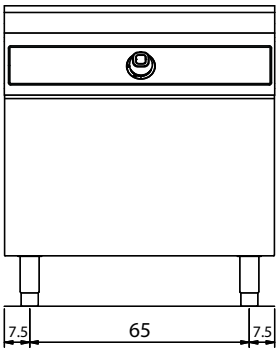

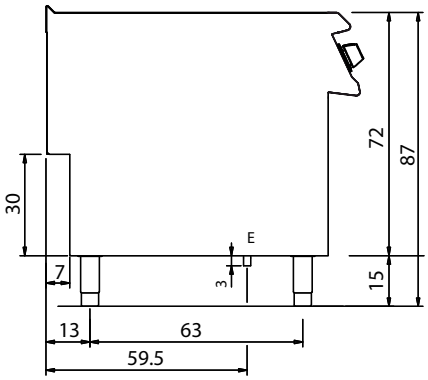

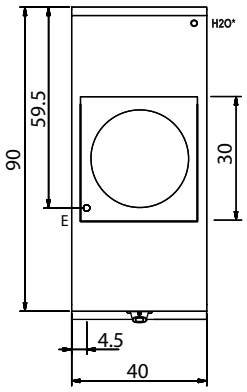

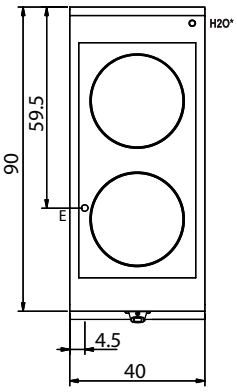

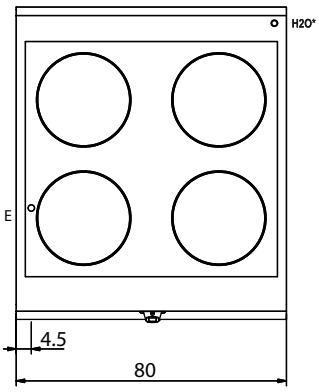

LEYENDA

E Pasacable

G Toma de gas

H2O* Unión de agua **EN ISO 228-1 G 3/4**

S Toma desagüe

Diamante 90 Touch Cocinas Eléctricas a Inducción

ACCESORIOS PÁGINA 64

INTECNO
95

Diamante 90 Touch

Baño María Eléctrico

Revestimientos externos y pies en acero INOXIDABLE.

Altura de la superficie de trabajo regulable de 840 a 900 mm.

Plano con espesor 2 mm

Dimensiones cubas Gastro Norm.

Fondo falso perforado para apoyo recipientes.

Temperaturas regulables de 30° a 90°C.

Cuba dotada de nivel de llenado.

Resistencias revestidas ubicadas al externo de la cuba, carga agua por medio de electro válvula.

Posibilidad de regulación de 2 temporizadores para el control de la cocción. Un señal acústico avisa cuando ha terminado el tiempo programado.

Temperatura regulable en cuba con rebosadero y falso fondo forado para el apoyo de recipientes. Cuba de tamaño GN.

Control de temperatura de la cuba por medio de pantalla Touch y regulación con botón ergonómico.

Baño Maria Eléctrico Versión Top

Modelo Código	Dimensiones LxPxH cm	Potencia Eléctrico kW		
DT92/10 TCBE	40x90x25	1,8 Ac400V		1 x Gn 1/3 + 1 x Gn 1/1
DT94/10 TCBE	80x90x25	5,4 Ac400V		2 x Gn 1/3 + 2 x Gn 1/1

Baño Maria Eléctrico sobre Soporte Abierto

Modelo Código	Dimensiones LxPxH cm	Potencia Eléctrico kW		
DT92/10 CBE	40x90x87	1,8 Ac400V		1 x Gn 1/3 + 1 x Gn 1/1
DT94/10 CBE	80x90x87	5,4 Ac400V		2 x Gn 1/3 + 2 x Gn 1/1

Notas: RECIPIENTES NO INCLUIDOS EN EL PRECIO

Accesorios

Modelo Código	Dimensiones cm	Capacidad lt.	
Bacinillas			
BAC GN 1/1	GN 1/1 - H = 15	21,5	
BAC GN 1/2	GN 1/2 - H = 15	9,5	
BAC GN 1/3	GN 1/3 - H = 15	5,5	
BAC GN 1/4	GN 1/4 - H = 15	4,7	
BAC GN 1/6	GN 1/6 - H = 15	2,2	
BAC GN 1/9	GN 1/9 - H = 15	1,00	
BAC GN 2/3	GN 2/3 - H = 15	11,00	
Tapes			
COP GN 1/1	GN 1/1 - H = 15		
COP GN 1/2	GN 1/2 - H = 15		
COP GN 1/3	GN 1/3 - H = 15		
COP GN 1/4	GN 1/4 - H = 15		
COP GN 1/6	GN 1/6 - H = 15		
COP GN 1/9	GN 1/9 - H = 15		
COP GN 2/3	GN 2/3 - H = 15		

*** VOLTAJE ESPECIAL 220V/3F + 4% - OTROS + 7%**

Diamante 90 Touch
Baño María Eléctrico

ACCESORIOS PÁGINA 64

Detalle panel Touch

1 - ON / OFF
2 - Señalización genérica
3 - Calentamiento
4 - Indicación de la zona de cocción
5 - Unidad de medida (°C / °F)
6 - Temperature/Temperatura Nivel
7 - Temperature/Temperatura alcanzado
12 - Timer
13 - Timer

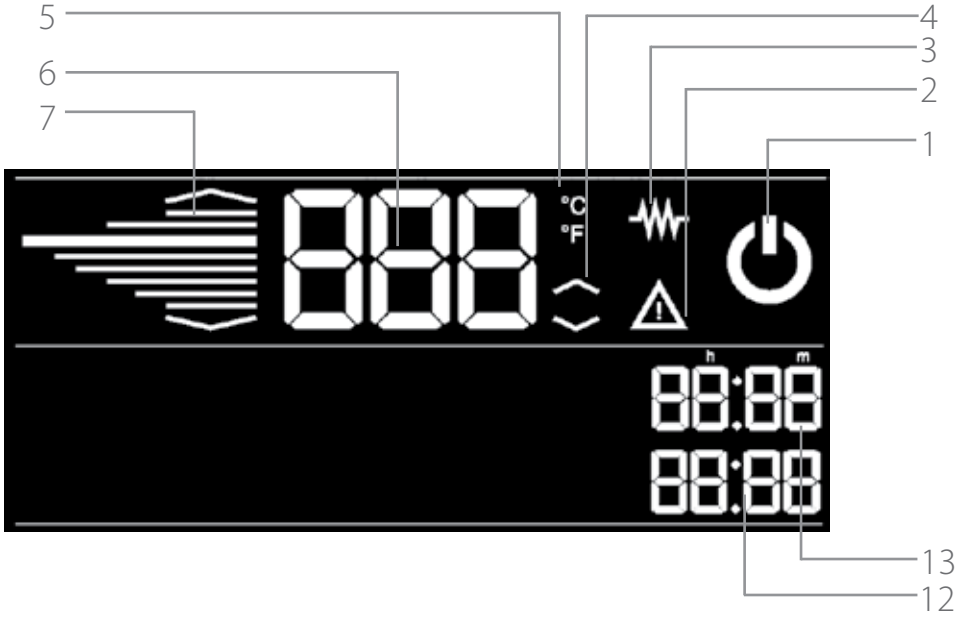

Detalle panel Touch

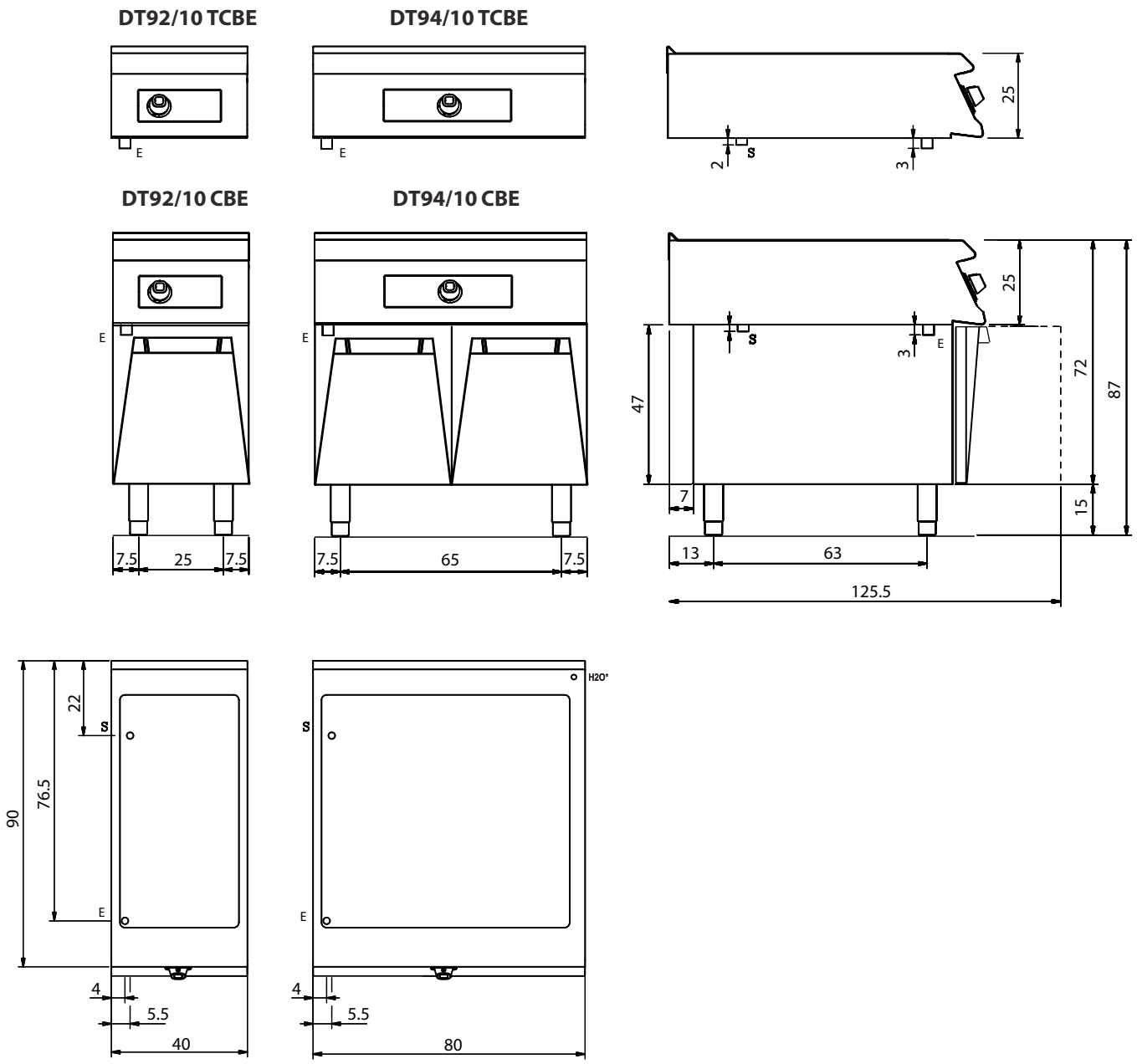

LEYENDA

E Pasacable

G Toma de gas

H2O* Unión de agua **EN ISO 228-1 G 3/4**

S Toma desagüe

Diamante 90 Touch
Baño María Eléctrico

ACCESORIOS PÁGINA 64

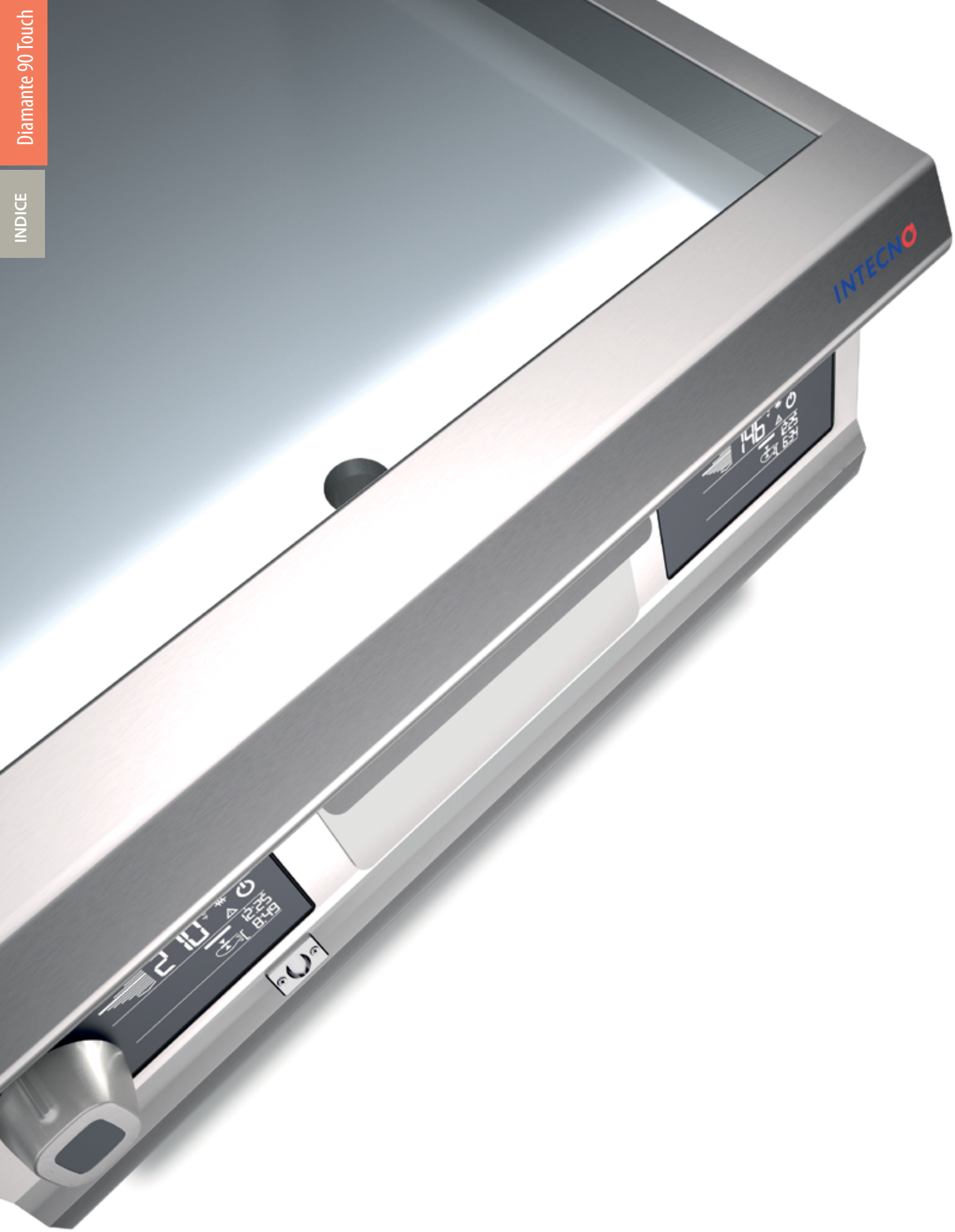
INTECNO

Diamante 90 Touch

Fry-top Eléctricos

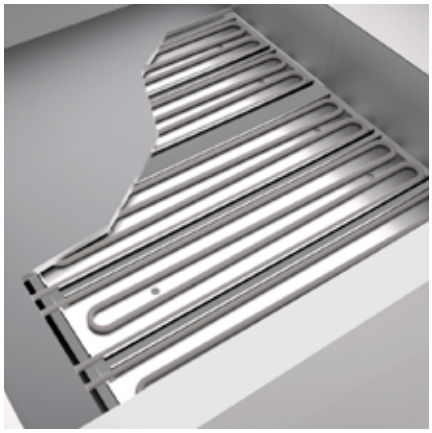

Placa con resistencias revestidas con incoloy situadas en el fondo para cocer con temperatura uniforme

Predisposición para Core probe, para un control de cocción más preciso. Cuando llega a la temperatura programada suena una alarma.

Revestimientos externos y pies en acero INOXIDABLE.

Altura de la superficie de trabajo regulable de 840 a 900 mm.

Plancha de cocción 40 mm más baja con respecto a la superficie.

Planchas de cocción fabricadas con superficie satinada y superficie revestida con cromo duro brillante, todas disponibles en versión lisa, mixta o ondulada.

Planchas con 10mm de inclinación hacia el frente de máquina.

Cajón de recogida de grasas de grandes dimensiones.

Dimensiones : 40,60,80

calentamiento por medio de resistencias revestidas en incoloy.

Temperatura de cocción controlada termostáticamente y regulable de 110 a 280°C. Termostato de seguridad.

Posibilidad de regulación de 2 temporizadores para el control de la cocción. Un señal acústico avisa cuando ha terminado el tiempo programado.

La placa soldada en la encimera garantiza una zona de cocción más amplia.

Control de temperatura de la plancha por medio de pantalla Touch y regulación con botón ergonómico.

Fry-top Eléctricos Versión Top

Modelo Código	Dimensiones LxPxH cm	Potencia Eléctrico kW		
DT92/10 TFTE CR1138969	40x90x25	7,5 Ac400V		
DT93/10 TFTE CR1139009	60x90x25	10,5 Ac400V		
DT94/10 TFTE CR1139069	80x90x25	15 Ac400V		
DT96/10 TFTE CR1139129	120x90x25	22,5 Ac400V		
DT92/10 TFTER CR1138979	40x90x25	7,5 Ac400V		
DT93/10 TFTER CR1139019	60x90x25	10,5 Ac400V		
DT94/10 TFTER CR1139089	80x90x25	15 Ac400V		
DT93/10 TFTE1/3R CR1139039	60x90x25	10,5 Ac400V		
DT94/10 TFTE1/3R CR1139079	80x90x25	15 Ac400V		
DT96/10 TFTE1/3R CR1139139	120x90x25	22,5 Ac400V		

Fry-top Eléctricos sobre Soporte Abierto

Modelo Código	Dimensiones LxPxH cm	Potencia Eléctrico kW		
DT92/10 FTE CR1139169	40x90x87	7,5 Ac400V		
DT93/10 FTE CR1139209	60x90x87	10,5 Ac400V		
DT94/10 FTE CR1139279	80x90x87	15 Ac400V		
DT96/10 FTE CR1139329	120x90x87	22,5 Ac400V		
DT92/10 FTER CR1139179	40x90x87	7,5 Ac400V		
DT93/10 FTER CR1139229	60x90x87	10,5 Ac400V		
DT94/10 FTER CR1139269	80x90x87	15 Ac400V		
DT93/10 FTE1/3R CR1139219	60x90x87	10,5 Ac400V		
DT94/10 FTE1/3R CR1139289	80x90x87	15 Ac400V		
DT96/10 FTE1/3R CR1139339	120x90x87	22,5 Ac400V		

*** VOLTAJE ESPECIAL 220V/3F + 4% - OTROS + 7%**

Diamante 90 Touch
Fry-top Eléctricos

ACCESORIOS PÁGINA 64

Detalle panel Touch

1 - ON / OFF
2 - Señalización genérica
3 - Calentamiento
4 - Indicación de la zona de cocción
5 - Unidad de medida (°C / °F)
6 - Temperature/Temperatura Nivel
7 - Temperature/Temperatura alcanzado
10 - Alternative set point
11 - Sonda al corazon
12 - Timer / Sonda al corazon temperature
13 - Timer

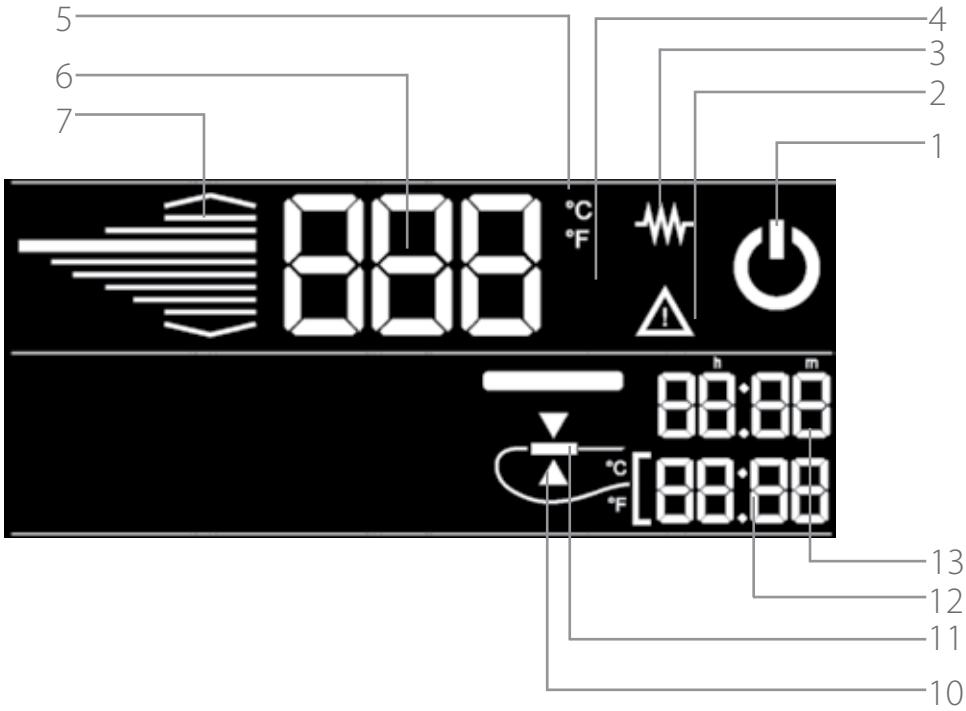

Fry-Top Eléctricos con Plancha Cromada Versión Top

Modelo Código	Dimensiones LxPxH cm	Potencia Eléctrico kW	
DT92/10 TFTEC CR1138989	40x90x25	7,5 Ac400V	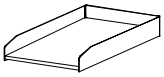
DT93/10 TFTEC CR1139029	60x90x25	10,5 Ac400V	
DT94/10 TFTEC CR1139099	80x90x25	15 Ac400V	
DT96/10 TFTEC CR1139149	120x90x25	22,5 Ac400V	
DT92/10 TFTECR CR1138999	40x90x25	7,5 Ac400V	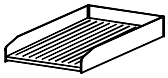
DT93/10 TFTECR CR1139059	60x90x25	10,5 Ac400V	
DT94/10 TFTECR CR1139119	80x90x25	15 Ac400V	
DT93/10 TFTEC1/3R CR1139049	60x90x25	10,5 Ac400V	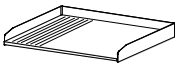
DT94/10 TFTEC1/3R CR1139109	80x90x25	15 Ac400V	
DT96/10 TFTEC1/3R CR1139159	120x90x25	22,5 Ac400V	

Fry-Top Eléctricos con Plancha Cromada sobre Soporte Abierto

Modelo Código	Dimensiones LxPxH cm	Potencia Eléctrico kW	
DT92/10 FTEC CR1139199	40x90x87	7,5 Ac400V	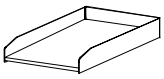
DT93/10 FTEC CR1139249	60x90x87	10,5 Ac400V	
DT94/10 FTEC CR1139296	80x90x87	15 Ac400V	
DT96/10 FTEC CR1139349	120x90x87	22,5 Ac400V	
DT92/10 FTECR CR1139189	40x90x87	7,5 Ac400V	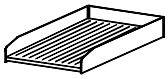
DT93/10 FTECR CR1139239	60x90x87	10,5 Ac400V	
DT94/10 FTECR CR1139319	80x90x87	15 Ac400V	
DT93/10 FTEC1/3R CR1139259	60x90x87	10,5 Ac400V	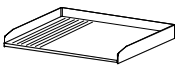
DT94/10 FTEC1/3R CR1139309	80x90x87	15 Ac400V	
DT96/10 FTEC1/3R CR1139359	120x90x87	22,5 Ac400V	

*** VOLTAJE ESPECIAL 220V/3F + 4% - OTROS + 7%**

Diamante 90 Touch Fry-top Eléctricos Plancha Cromada

ACCESORIOS PÁGINA 64

Fry-Top Eléctricos Accesorios

Modelo / Código	Nota		
Sonda al corazon			
KS-T CR1166970			
Antisalpicaduras Desmontable			
90XFTP4 CR0985249	M40	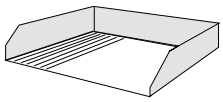	
90XFTP6 CR0985259	M60		
90XFTP8 CR0985269	M80		
90XFTP12 CR0957610	M120		
Cajón para limpiar la plancha			
NXFTC4 CR0592079	M40 - M120		
NXFTC6/8 CR0592089	M60 - M80 - M120		

Detalle panel Touch

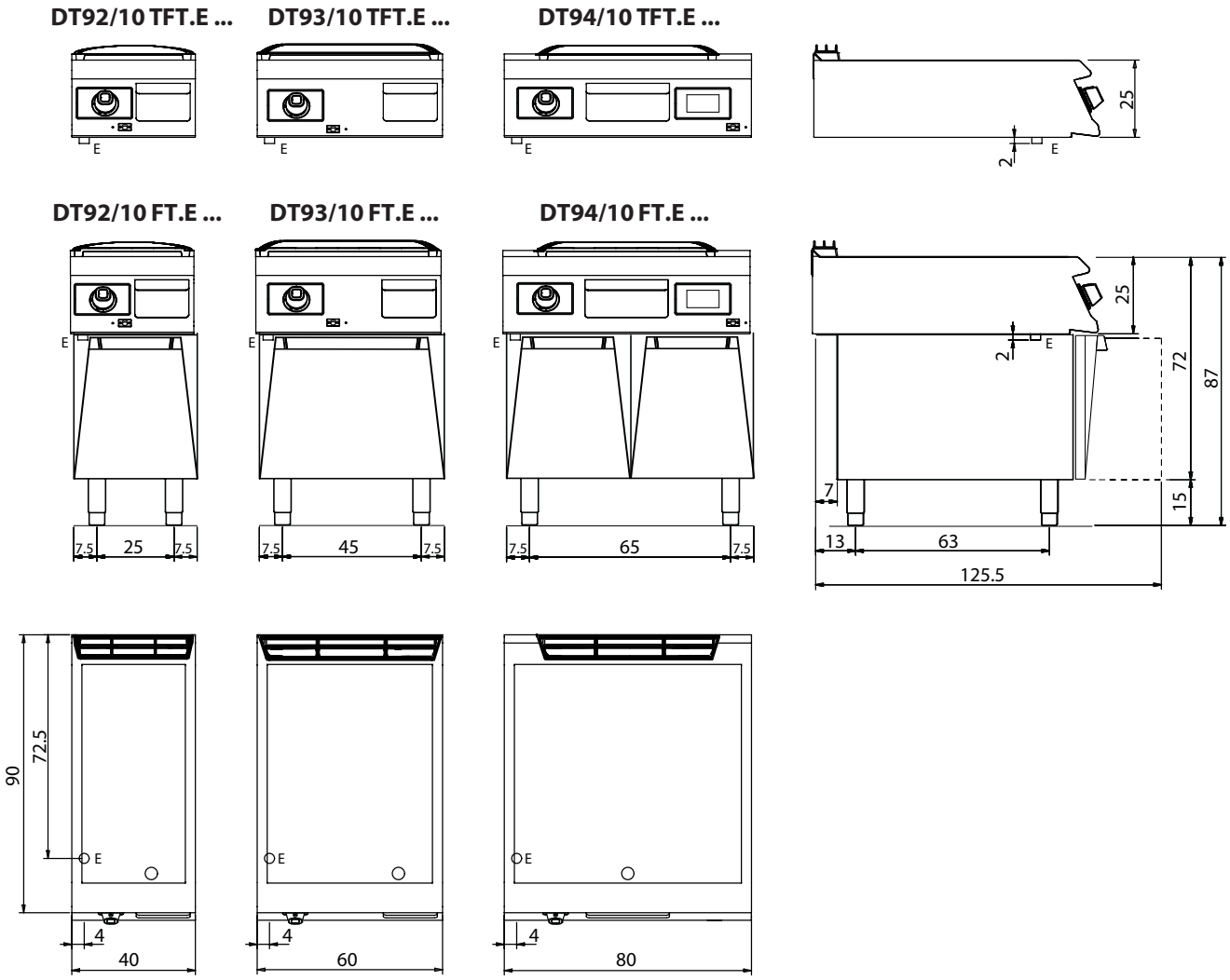

LEYENDA

E Pasacable

G Toma de gas

H2O* Unión de agua **EN ISO 228-1 G 3/4**

S Toma desagüe

Diamante 90 Touch
Fry-top Eléctricos

ACCESORIOS PÁGINA 64

DT96.10 TFTTE...

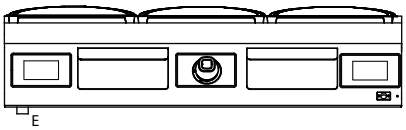

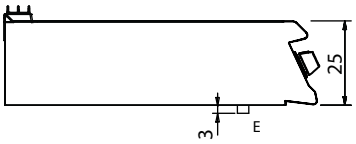

DT96.10 FTTE...

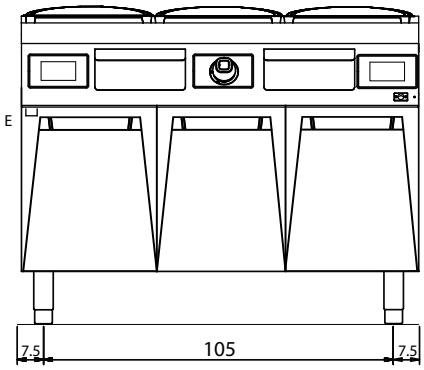

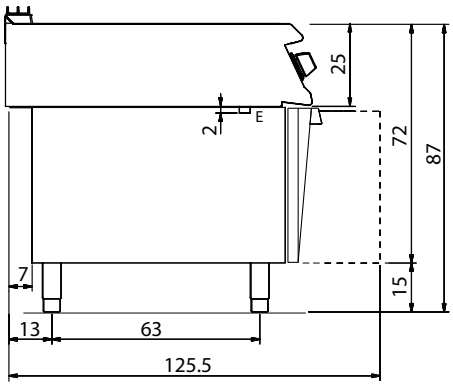

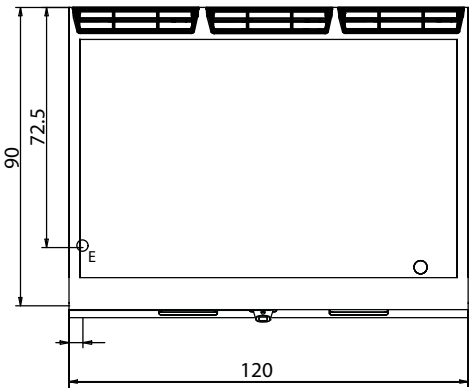

LEYENDA

E Pasacable

G Toma de gas

H2O* Unión de agua **EN ISO 228-1 G 3/4**

S Toma desagüe

INTECNO

Diamante 90 Touch

Sartenes Basculantes

Posibilidad de regulación de 2 temporizadores para el control de la cocción. Un señal acústico avisa cuando ha terminado el tiempo programado.

Predisposición para Core probe, para un control de cocción más preciso. Cuando llega a la temperatura programada suena una alarma.

Revestimientos externos y pies en acero INOXIDABLE.

Altura de la superficie de trabajo regulable de 840 a 900 mm.

Plano con espesor 2 mm

Disponibles con cubas de hierro fundido y acero INOXIDABLE.

Tapas robustas auto balanceadas de pared doble, en acero inoxidable para reducir la dispersión térmica.

Carga agua mediante electro válvula.

Temperatura de cocción controlada por termostato con regulación de 100 a 280°C.

Levantamiento Manual o motorizado.

Calentamiento mediante resistencias revestidas en incoloy.

Control de temperatura de la plancha por medio de pantalla Touch y regulación con botón ergonómico. .

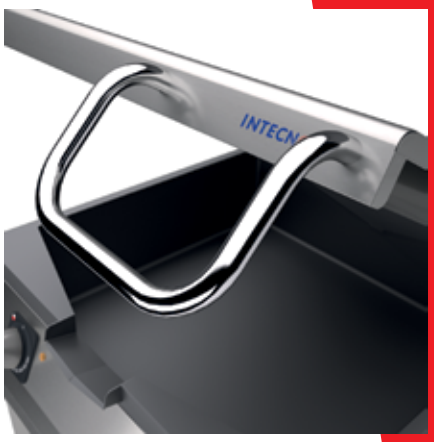

Tapaderas auto-equilibradas.

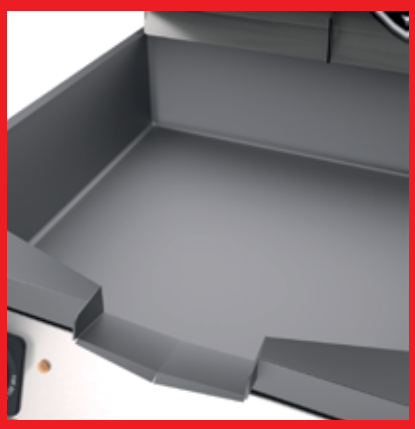

Cuba basculante de amplio alcance.

Sartenes Basculantes Manual Cuba Inox con Tapa Basculante con Bisagras

Modelo Código	Dimensiones LxPxH cm	Potencia Eléctrico kW		Capacidad Lt
DT94/10 KBEI CR1139509	80x90x87	9 Ac400V		80

Sartenes Basculantes Manual Cuba Hierro con Tapa Basculante con Bisagras

Modelo Código	Dimensiones LxPxH cm	Potencia Eléctrico kW		Capacidad Lt
DT94/10 KBE CR1139499	80x90x87	9 Ac400V		80

Sartenes Basculantes MOTORIZADO Cuba Inox con tapa basculante con bisagras

Modelo Código	Dimensiones LxPxH cm	Potencia Eléctrico kW		Capacidad Lt
DT94/10 KBEIM CR1139529	80x90x87	9 Ac400V		80

Sartenes Basculantes MOTORIZADO Cuba Hierro con Tapa Basculante con Bisagras

Modelo Código	Dimensiones LxPxH cm	Potencia Eléctrico kW		Capacidad Lt
DT94/10 KBEM CR1139519	80x90x87	9 Ac400V		80

Sartenes Basculantes MOTORIZADO Cuba Inox con Tapa Basculante con Bisagras

Modelo Código	Dimensiones LxPxH cm	Potencia Eléctrico kW		Capacidad Lt
DT96/10 KBEIM CR1139549	120x90x87	13,5 Ac400V		120

Sartenes Basculantes MOTORIZADO Cuba Hierro con Tapa Basculante con Bisagras

Modelo Código	Dimensiones LxPxH cm	Potencia Eléctrico kW		Capacidad Lt
DT96/10 KBEM CR1139539	120x90x87	13,5 Ac400V		120

1 kW = 3412,142 BTU

*** VOLTAJE ESPECIAL 220V/3F + 4% - OTROS + 7%**

Diamante 90 Touch Sartenes Basculantes

ACCESORIOS PÁGINA 64

Detalle panel Touch

1 - ON / OFF
2 - Señalización genérica
3 - Calentamiento
4 - Indicación de la zona de cocción
5 - Unidad de medida (°C / °F)
6 - Temperature/Temperatura Nivel
7 - Temperature/Temperatura alcanzado
8 - Carga de agua (caliente/ ràpida)
10 - Alternative set point
11 - Sonda al corazon
12 - Timer / Sonda al corazon temperature
13 - Timer

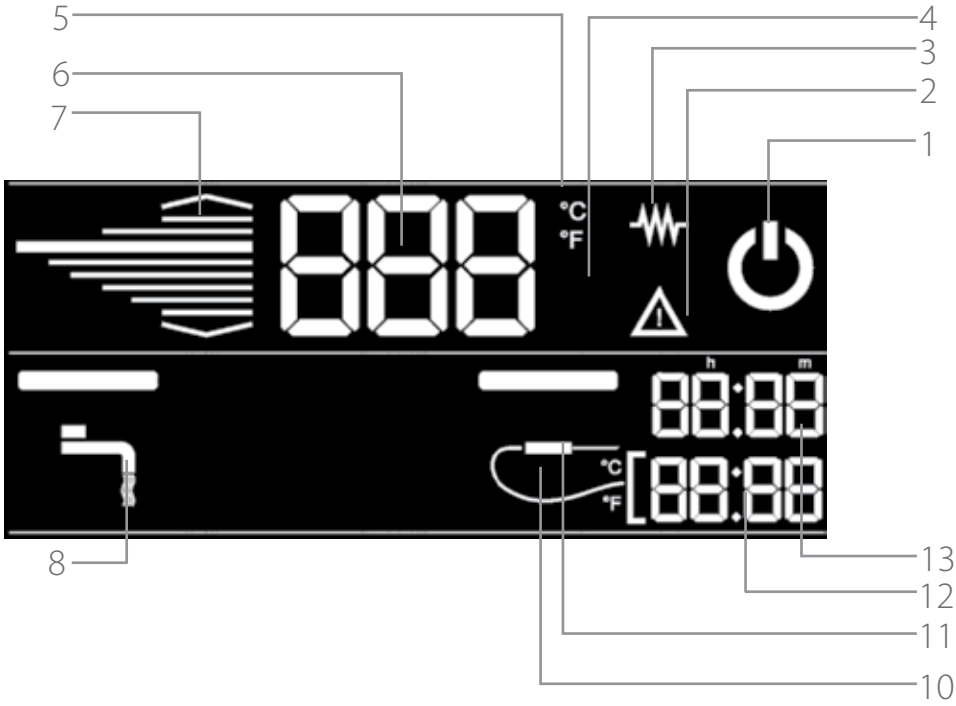

Sartenes Basculantes Accesorios

Modelo	Notas		
Código			

Sonda al corazon

KS-T
CR1166970

Detalle panel Touch

DT94/10 KBE...

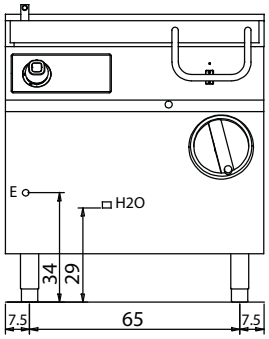

DT96/10 KBE...

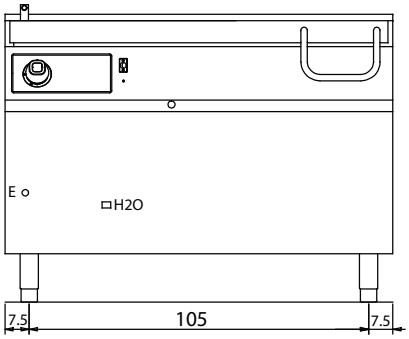

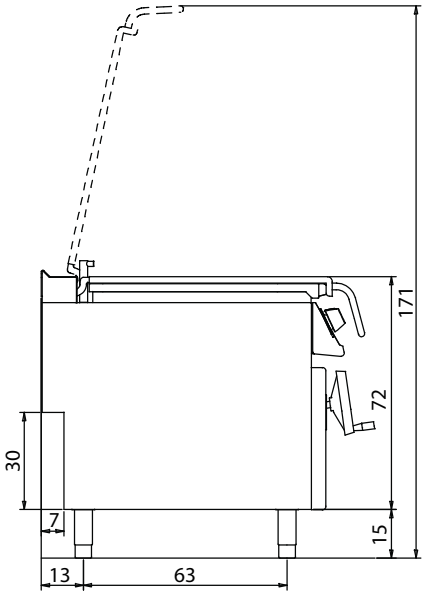

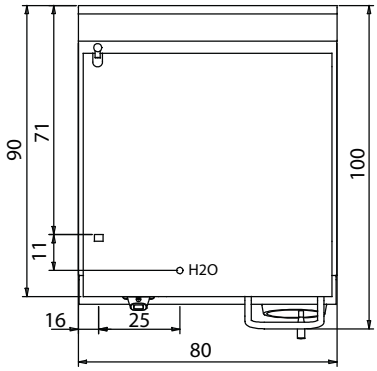

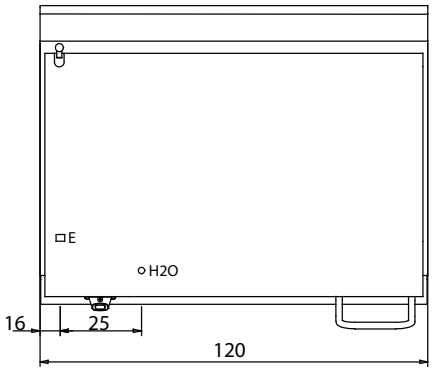

LEYENDA

E Pasacable

G Toma de gas

H2O* Unión de agua **EN ISO 228-1 G 3/4**

S Toma desagü

Diamante 90 Touch

Sartenes Basculantes

ACCESORIOS PÁGINA 64

INTECNO
92
92

Diamante 90 Touch

Cuece-Pastas Eléctricos

Posibilidad de regulación de 2 temporizadores para el control de la cocción. Un señal acústico avisa cuando ha terminado el tiempo programado.

Revestimientos externos y pies en acero INOXIDABLE.

Altura de la superficie de trabajo regulable de 840 a 900 mm.

Plano con espesor 2 mm

Cubas con esquinas redondeadas, en acero inoxidable AISI 316 para garantizar la máxima resistencia anticorrosión.

Carga agua por medio de electro válvula con posibilidad de carga rápida o lenta.

Dispensador de agua en acero inoxidable y descarga de suelo.

Presostato de seguridad para impedir la activación del calentamiento sin agua en la cuba.

Calentamiento mediante resistencia revestida en acero AISI304 situada en la cuba y giratoria a 90° para favorecer la limpieza.

Carga de agua mediante electroválvula.

Presostato de seguridad para impedir que se active el calentamiento cuando no hay agua en la cuba.

Control de temperatura de la plancha por medio de pantalla Touch y regulación con botón ergonómico.

Cuece-Pastas Eléctricos

Modelo Código	Dimensiones LxPxH cm	Potencia Eléctrico kW	Capacidad Wanne Lt
DT92/10 CPE	40x90x87	8,5 Ac400V	1 x 40 Lt
DT93/10 CPE	60x90x87	9 Ac400V	1 x 40 Lt
DT94/10 CPE	80x90x87	17 Ac400V	2 x 40 Lt

Elevador Cestas

Modelo Código	Dimensiones LxPxH cm	Potencia Eléctrico kW	Capacidad Wanne Lt
D90/10 SCCP CR0990609	15x90x87	0,1 Ac230V	

Combinaciones Posibles Por Cada Cuba

kit	9KIT-A	9KIT-B	9KIT-C	9KIT-D	9KIT-E	96KIT-A (93....)	96KIT-B (93....)
Código	CR0789900	CR0789910	CR0789920	CR0789930	CR0789940	CR0789950	CR0789960
	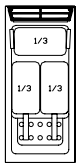	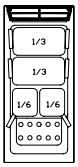	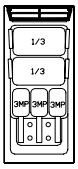	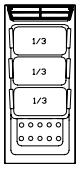	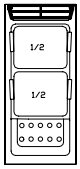		
Euro	**397,00**	**552,00**	**620,00**	**426,00**	**330,00**	**383,00**	**802,00**

Modelo Código	Capacidad (Dimensiones) LxPxH cm		
Cuve Tapa Para Una Cuba			
C9-C 97344000	40 Lt		
Canastos			
97339000	1/2 (240x280x180)	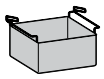	
97337900	1/3 (16x28x18)	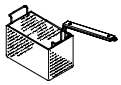	Mod. 73/10 CPG/CPE
97336900	1/3 L (16x28x18)	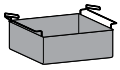	
97340900	KIT 1/6 (14,5x14,5x18)	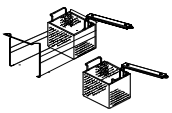	
0789970	KIT 1/3 (14,5x31x18)		
97341900	KIT 3MP (9,5x16x18)	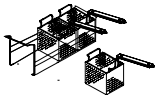	

*** VOLTAJE ESPECIAL 220V/3F + 4% - OTROS + 7%**

Diamante 90 Touch Cuece-Pastas Eléctricos

ACCESORIOS PÁGINA 64

Detalle panel Touch

1 - ON / OFF
2 - Señalización genérica
3 - Calentamiento
4 - Indicación de la zona de cocción
5 - Unidad de medida (°C / °F)
6 - Temperature/Temperatura Nivel
7 - Temperature/Temperatura alcanzado
8 - Carga de agua (caliente/ràpida)
9 - Carga de agua (fria/lenta)
12 - Timer
13 - Timer

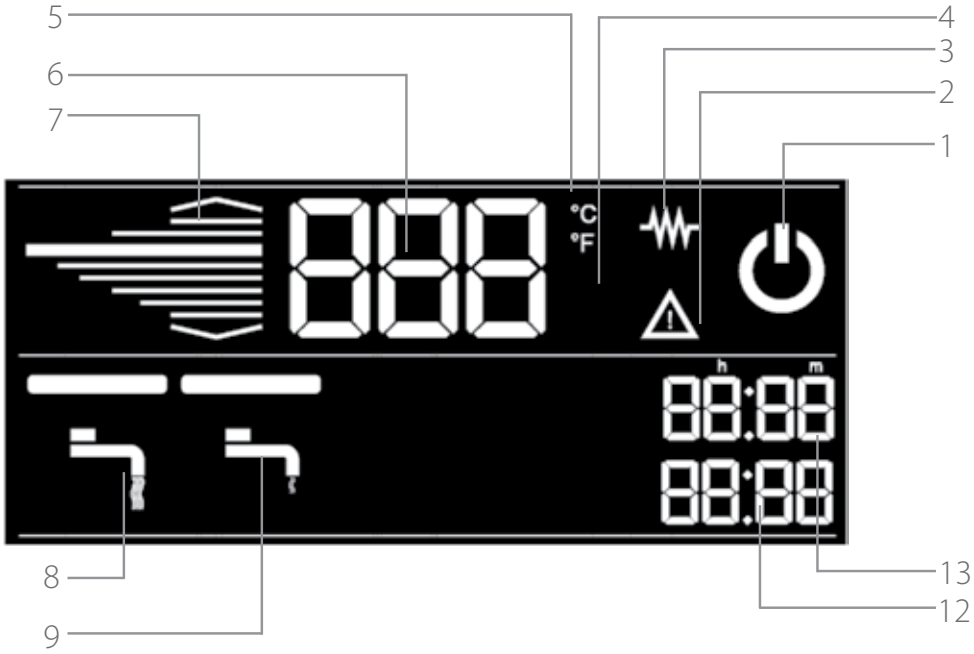

Detalle panel Touch

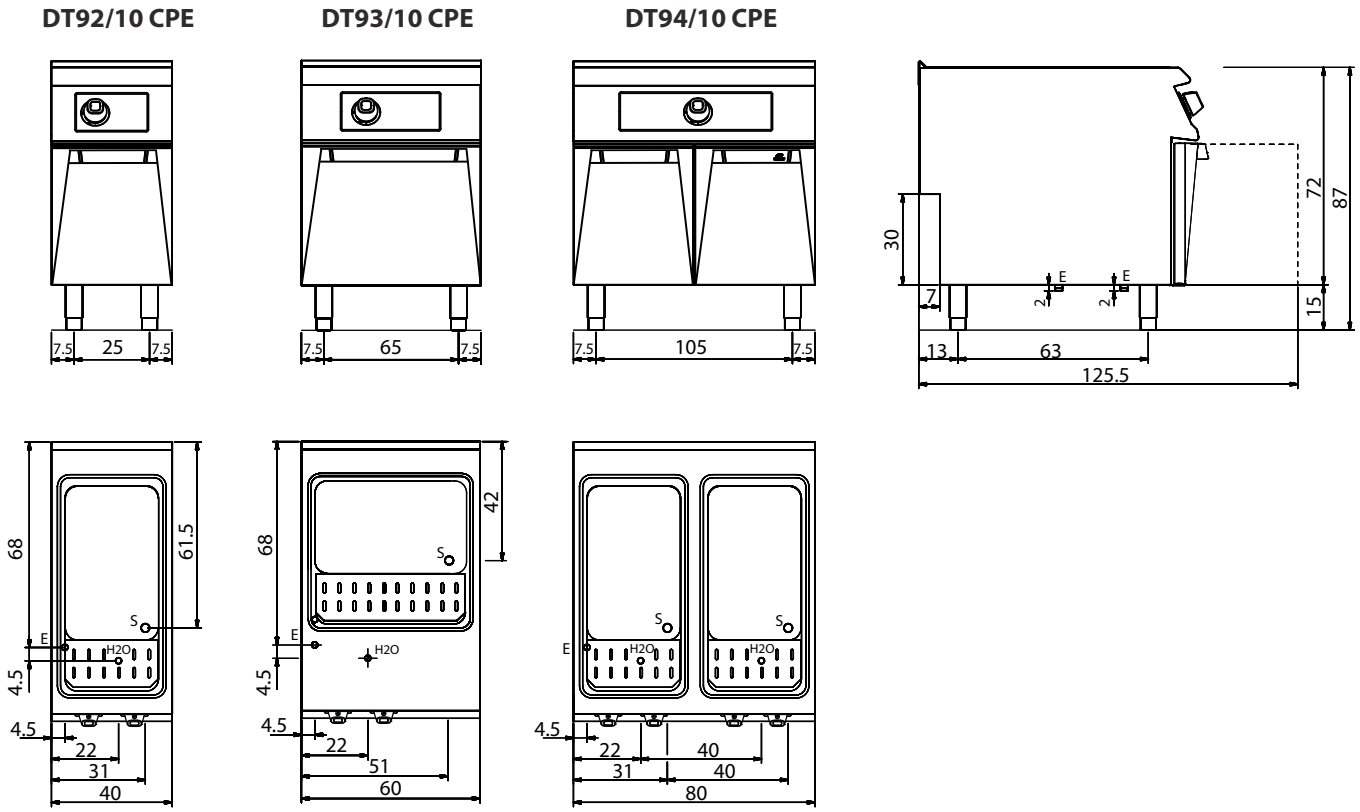

LEYENDA

E Pasacable

G Toma de gas

H2O* Unión de agua **EN ISO 228-1 G 3/4**

S Toma desagü

Diamante 90 Touch Cuece-Pastas Eléctricos

ACCESORIOS PÁGINA 64

INTECNO
180

Diamante 90 Touch

Freidoras Eléctricas

Posibilidad de regulación de 2 temporizadores para el control de la cocción. Un señal acústico avisa cuando ha terminado el tiempo programado.

En la versión eléctrica la resistencia puede girar más de 90°.

Revestimientos externos y pies en acero INOXIDABLE.

Altura de la superficie de trabajo regulable de 840 a 900 mm.

Plano con espesor 2 mm.

Cubas en acero inoxidable AISI 18/10 con zona fría y zona de expansión espumas.

Grifos de descarga aceite.

Bandejas recoge aceite bajo pedido.

Termostato de seguridad (230°C) contra sobretemperaturas excesivas del aceite.

Calentamiento mediante resistencia revestida en acero inoxidable AISI 304 dentro de la cuba y giratoria en más de 90°

Control de temperatura de la plancha por medio de pantalla Touch y regulación con botón ergonómico..

Cuba interna prensada para facilitar las operaciones de limpieza.

Función MELTING integrada en el mando touch para el uso de grasa sólida o semisólida.

Freidoras Eléctricas

Modelo Código	Dimensiones LxPxH cm	Potencia Eléctrico kW	Dimensiones cubas Lt
DT9215/10 FRE	40x90x87	12 Ac400V	1 x 15 Lt Dotación 1 Canasto (22,5x36x12 cm)
DT9222/10 FRE	40x90x87	18 Ac400V	1 x 22 Lt Dotación 1 Canasto (16x36x12 cm)
DT9415/10 FRE	80x90x87	24 Ac400V	2 x 15 Lt Dotación 2 Canastos (22,5x36x12 cm)
DT9422/10 FRE	80x90x87	36 Ac400V	2 x 22 Lt Dotación 2 Canastos (16x36x12 cm)

Freidoras Eléctricas Accesorios

Modelo Código	Dimensiones LxPxH cm		
Canasto 1/1			
CR0592130	31,5x36x12	Capacidad 22/23 Lt	
Barreño Recoge Aceite			
97328000		Capacidad 22/23 Lt	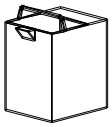

*** VOLTAJE ESPECIAL 220V/3F + 4% - OTROS + 7%**

Diamante 90 Touch Freidoras Eléctricas

ACCESORIOS PÁGINA 64

Detalle panel Touch

1 - ON / OFF
2 - Señalización genérica
3 - Calentamiento
4 - Indicación de la zona de cocción
5 - Unidad de medida (°C / °F)
6 - Temperature/Temperatura Nivel
7 - Temperature/Temperatura alcanzado
10 - Alternative set point
12 - Timer
13 - Timer

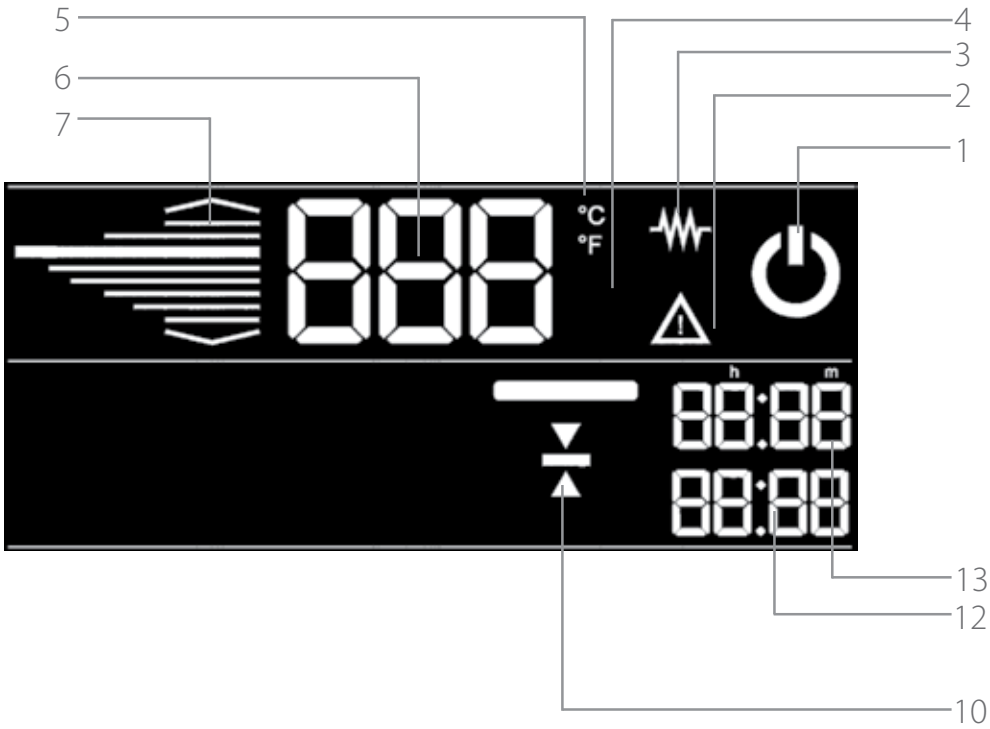

Detalle panel Touch

DT92.../10 FRE

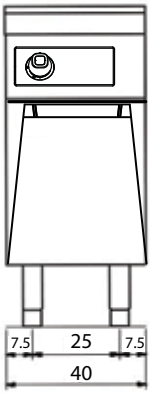

DT94.../10 FRE

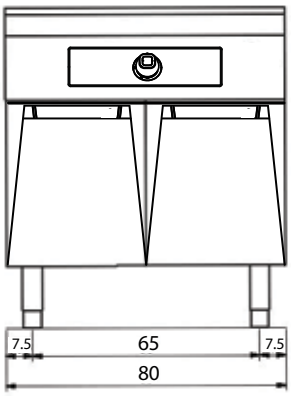

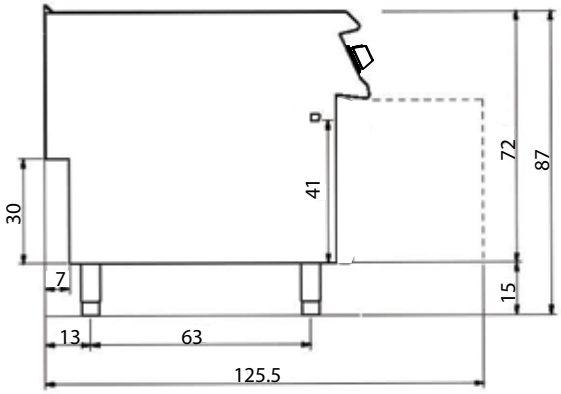

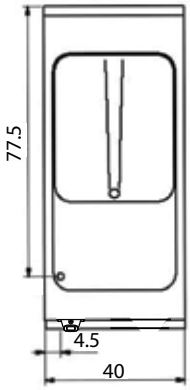

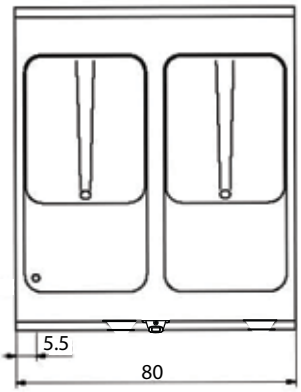

LEYENDA

E Pasacable

G Toma de gas

H2O* Unión de agua **EN ISO 228-1 G 3/4**

S Toma desagüe

Diamante 90 Touch
Freidoras Eléctricas

ACCESORIOS PÁGINA 64

INTECNO
LOS

Diamante 90 Touch

Marmitas

Posibilidad de regulación de 2 temporizadores para el control de la cocción. Un señal acústico avisa cuando ha terminado el tiempo programado.

Posibilidad de cargar agua caliente o fría

Revestimientos externos y pies en acero INOXIDABLE.

Altura de la superficie de trabajo regulable de 840 a 900 mm.

Plano con espesor 2 mm

Cubas en acero inoxidable AISI 304 con fondo en AISI 316.

Carga de agua por medio de 2 electro válvulas, con posibilidad de efectuar la carga de agua fría o caliente.

Descarga frontal mediante grifo de 2" en latón cromado.

Versión eléctrica indirecta: calentamiento con dos grupos de resistencias revestidas ubicadas en el interior de la cavidad.

Versión eléctrica directa: calentamiento mediante 3 resistencias en acero inoxidable ubicadas en el exterior en el fondo del recipiente.

Control de temperatura de la plancha por medio de pantalla Touch y regulación con botón ergonómico.

Cuba de acero inoxidable con fondo aisi 316

Posibilidad de cargar agua caliente o fría

Marmitas Eléctricas con Calentamiento Directo

Modelo / Código	Dimensiones LxPxH cm	Potencia Eléctrico kW	Capacidad Lt
DT94/10 PED10 CR1139439	80x90x87	12 Ac400V	100
DT94/10 PED15 CR1139459	80x90x87	12 Ac400V	150

Marmitas Eléctricas con Calentamiento Indirecto

Modelo / Código	Dimensiones LxPxH cm	Potencia Eléctrico kW	Capacidad Lt
DT93/10 PEI05 CR1139479	60x90x87	9,6 Ac400V	50
DT94/10 PEI10 CR1139449	80x90x87	21 Ac400V	100
DT94/10 PEI15 CR1139469	80x90x87	21 Ac400V	150

Accesorios Marmitas

Modelo / Código	Capacidad Lt	Notas	
Canasto para Pasta			
9C5 97347000	50 Lt	Ø 3 mm	
Canasto para Vegetal			
9CV5 97348000	50 Lt	Ø 6 mm	
Canasto para Pasta			
9C10 97350900	100 Lt	Ø 3 mm	
9C15 97351000	150 Lt	Ø 3 mm	
Canasto para Vegetal			
9CV10 97352000	100 Lt	Ø 6 mm	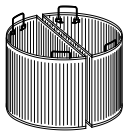
9CV15 97353000	150 Lt	Ø 6 mm	

*** VOLTAJE ESPECIAL 220V/3F + 4% - OTROS + 7%**

Diamante 90 Touch
Marmitas

ACCESORIOS PÁGINA 64

Detalle panel Touch

1 - ON / OFF
2 - Señalización genérica
3 - Calentamiento
4 - Indicación de la zona de cocción
5 - Unidad de medida (°C / °F)
6 - Temperature/Temperatura Nivel
7 - Temperature/Temperatura alcanzado
8 - Carga de agua (caliente/ràpida)
9 - Carga de agua (fria/lenta)
12 - Timer
13 - Timer

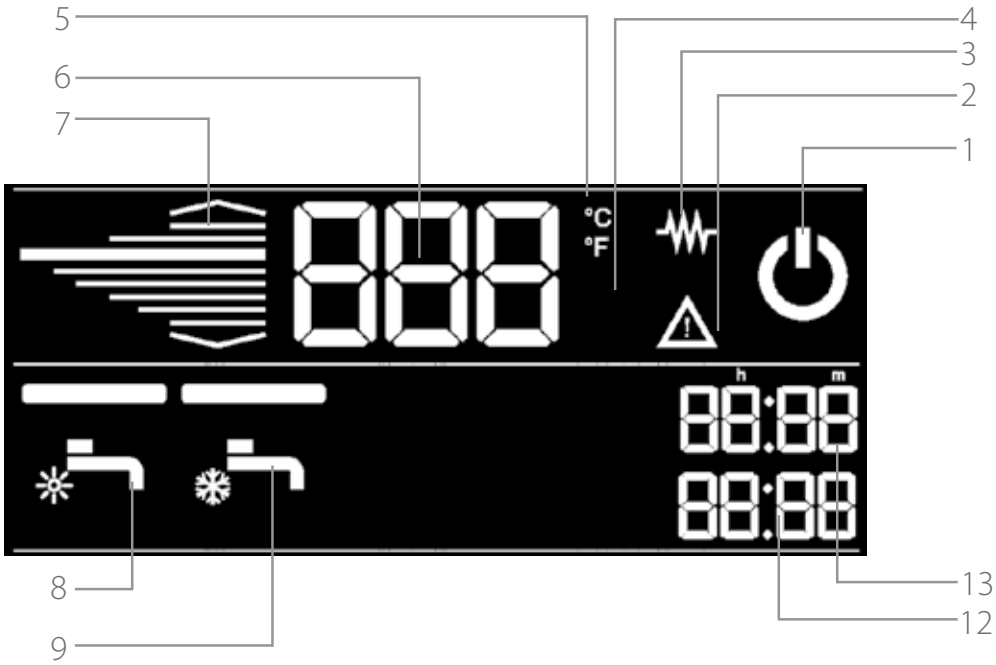

Detalle panel Touch

DT93/10 PEI05

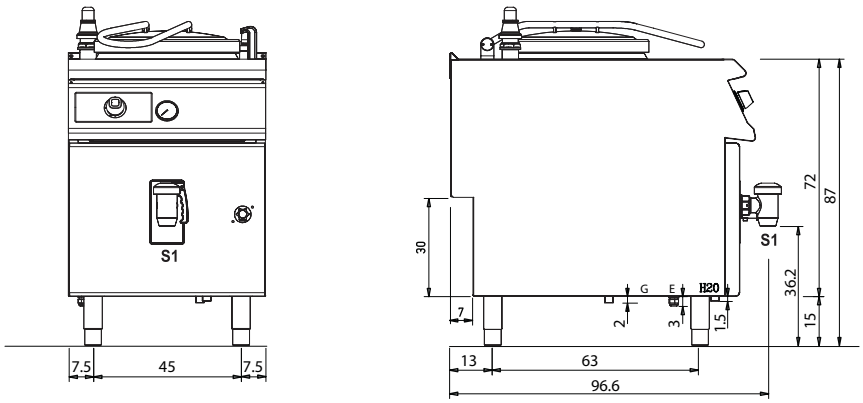

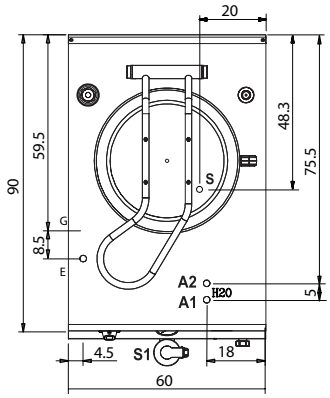

DT94/10 PED...

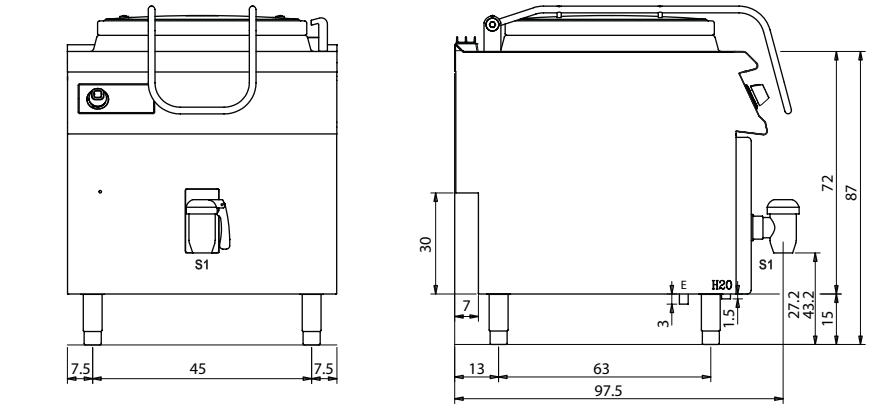

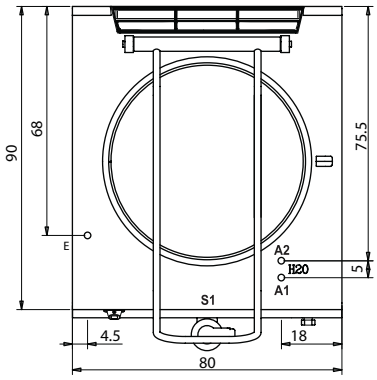

LEYENDA

E Pasacable

G Toma de gas

H2O* Unión de agua **EN ISO 228-1 G 3/4**

S Toma desagüe

Diamante 90 Touch Marmitas

ACCESORIOS PÁGINA 64

DT94/10 PEI...

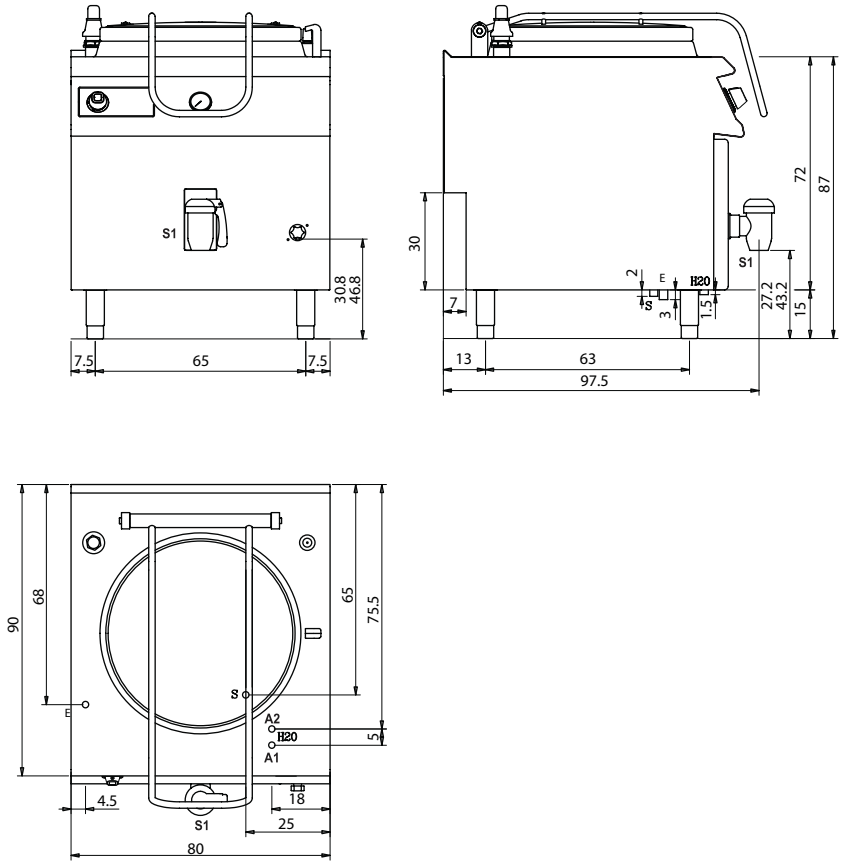

LEYENDA

E Pasacable

G Toma de gas

H2O* Unión de agua **EN ISO 228-1 G 3/4**

S Toma desagüe

INTECNO

Diamante 90 Touch

Sartén Múltiplo Eléctrico

Revestimientos externos y pies de acero inoxidable.

Altura de la superficie de trabajo regulable de 840 a 900 mm.

Plano con espesor 2 mm

Cuba completamente de acero AISI 304.

El calentamiento se obtiene a través de resistencias revestidas ubicadas bajo el fondo de la cuba.

La temperatura, controlada termostáticamente, se puede regular de 50 a 300 °C.

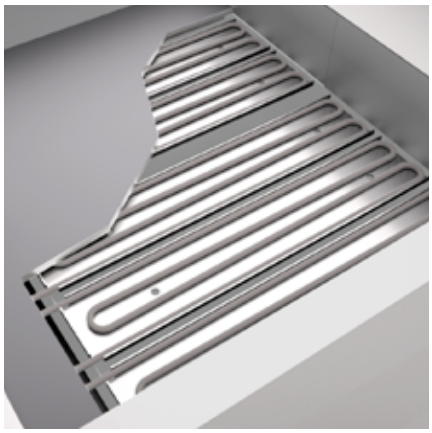

Cuba con resistencias revestidas con incoloy situadas en el fondo para cocer con temperatura uniforme.

Posibilidad de regulación de 2 temporizadores para el control de la cocción. Un señal acústico avisa cuando ha terminado el tiempo programado.

Predisposición para Core probe, para un control de cocción más preciso. Cuando llega a la temperatura programada suena una alarma.

Control de temperatura de la plancha por medio de pantalla Touch y regulación con botón ergonómico.

Sartén Multiplo Eléctrico

Modelo Código	Dimensiones LxPxH cm	Potencia Eléctrico kW		Capacidad Lt	
DT93/10 KBEF	60x90x87	8,1 Ac400V		21	

Accesorios Sartén Multiplo Eléctrico

Modelo Código	Notas		

Sonda al corazón

KS-T	
CR1166970	

DT93/10 KBEF

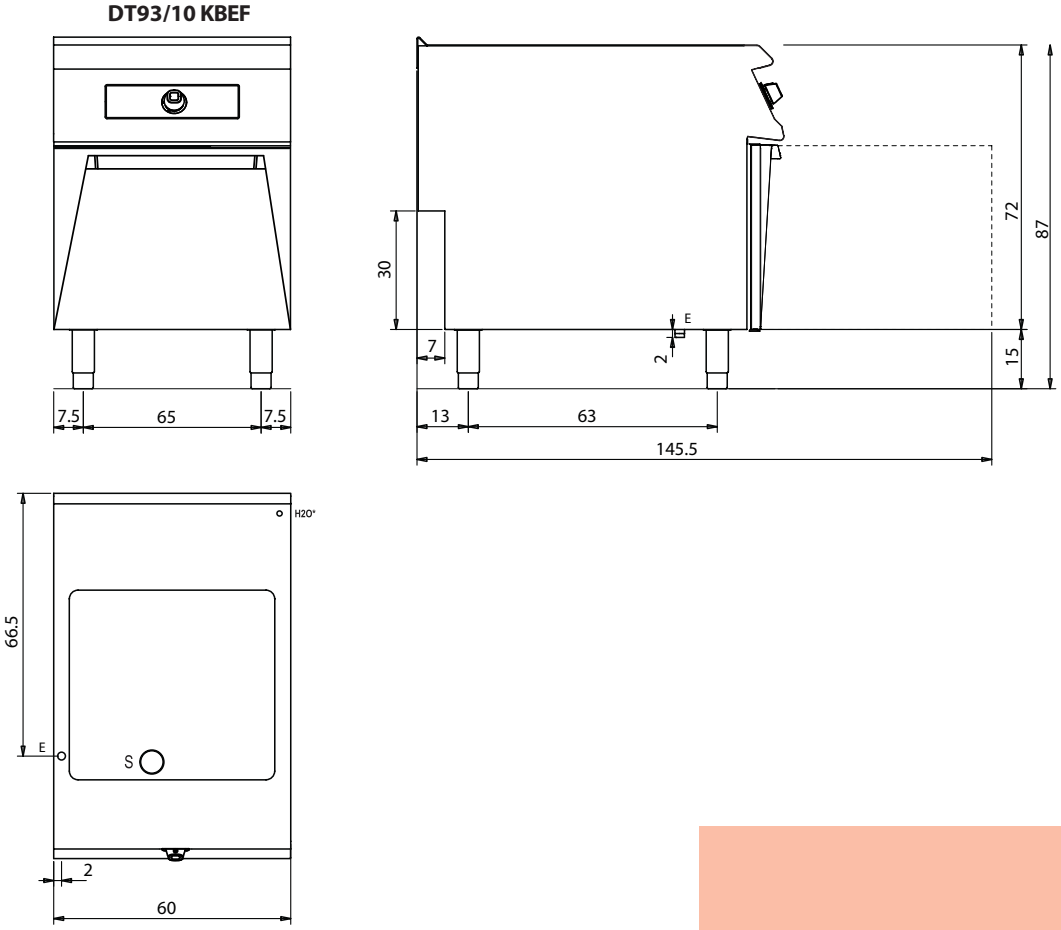

LEYENDA

E Pasacable

G Toma de gas

H2O* Unión de agua **EN ISO 228-1 G 3/4**

S Toma desagü **e**

Diamante 90 Touch Sartén Múltiplo Eléctrico

ACCESORIOS PÁGINA 64

Detalle panel Touch

1 - ON / OFF
2 - Señalización genérica
3 - Calentamiento
4 - Indicación de la zona de cocción
5 - Unidad de medida (°C / °F)
6 - Temperature/Temperatura Nivel
7 - Temperature/Temperatura alcanzado
10 - Alternative set point
11 - Sonda al corazon
12 - Timer / Sonda al corazon temperature
13 - Timer

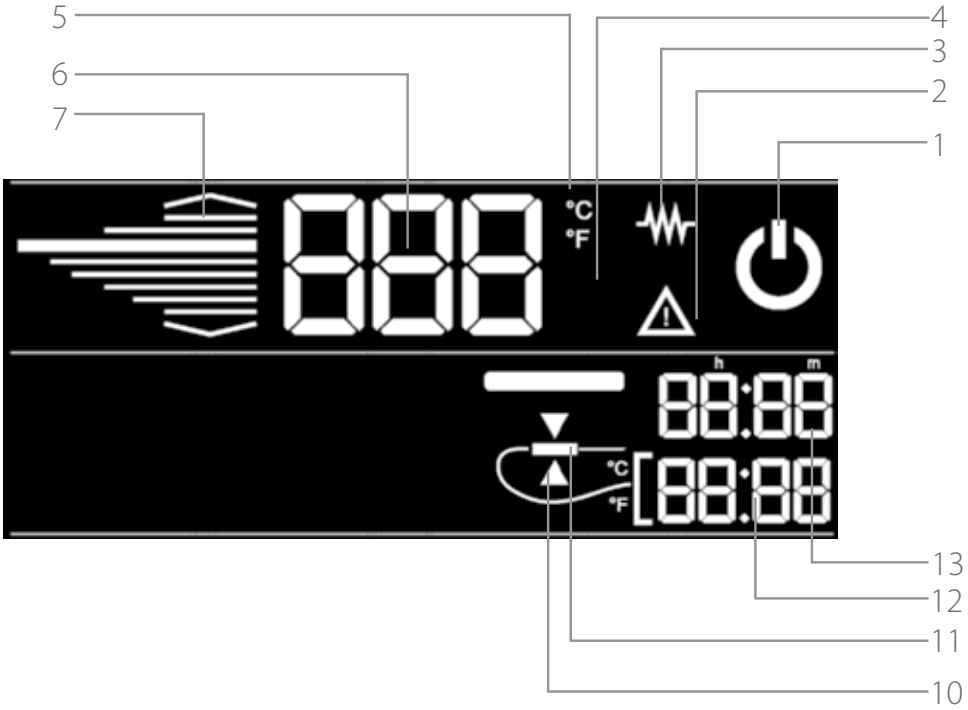

Portacuchillos

Para cortar el pan, verduras y carnes, y mantenerlos ordenados, limpios y protegidos siempre a disposición. El espacio exclusivo abatible se ha estudiado para contener hasta 7 cuchillos.

Diamante 90

Nueva Puerta con Accesorios

Espacio interior doble: funcional y completo.
Puerta con apertura doble: abatible con compartimientos equipados y con hoja.

La puerta abatible con tirador rojo no es solo mejor estéticamente, sino que es más fácil de abrir e identifica un espacio preparado para guardar los objetos más utilizados durante el trabajo: especias, biberones, cazos, cuchillos. Elija cómo equiparla, según sus exigencias.
La misma puerta se abre también a hoja en un espacio amplio y profundo para contener cazuelas, sartenes y todo lo necesario.

Portacazos

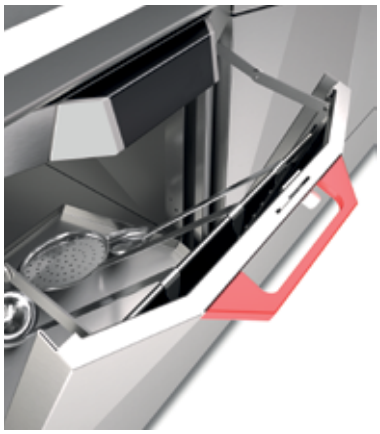

Un espacio especial para guardar cazos, cucharas, trinchadores antes y durante el uso, protegidos de las grasas de la cocina y con el respeto de las normas higiénicas vigentes.

Portadosificadores

Un lugar limpio y ordenado para contener los envases dosificadores de condimentos estándar y creados por ti.

Portaespecias

Para tener a la mano y al momento todas las especias de manera práctica y rápida.

Accesorios

Modelo Código	Dimensiones LxPxH cm	Notas	
Portezuela Diamante			
DBVP4 CR0997069	39,5x3,6x46,5	M40	
DBVP5 CR0997079	49,5x3,6x46,5	M50	
DBVP6 CR0997089	59,5x3,6x46,5	M60	
Nueva Portezuela con Accesorios			
DBVPA4 CR0997099	39,5x3,6x46,5	M40	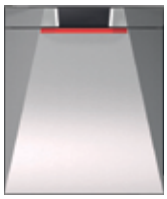
Accesorios Portezuela			
DAPC CR0997029		Portacuchillos	
DAPD CR0997019		Portadosificadores	
DAPS CR0997039		Portaespecias	
DAPM CR0997049		Portacazos	
DAPDB CR0997059		Portadosificadores/ Portabotellas	
Kit de Cajón			
DBVC4	39,5x56x46,5	M40	
DBVC6	59,5x56x46,5	M60	

Accesorios

Modelo / Código	Dimensiones LxPxH cm	Notas	
Base Abierta			
91/10 B 0783289	20x86,5x62		
92/10 B 0783299	40x86,5x62		
93/10 B 0783309	60x86,5x62		
94/10 B 0783319	80x86,5x62		
912/10 B 0783329	120x86,5x62		
Bases Neutras con Acabado Higienico H2 - Paredes Internas Embutidas, con 5 Guías Integradas			
92/10 BH CR0592659	40x86,5x62 interne LxH 33x73,6	↕ 5,5 GN 1/1	
93/10 BH CR0592669	60x86,5x62 interne LxH 33x73,6	↕ 5,5 GN 1/1	
94/10 BH CR0592679	80x86,5x62 interne LxH 33x73,6	↕ 5,5 GN 2/1	
Bastidor para Rejillas para Elementos de 40 Cm			
BV-RG 97364900	5x56x38		
Fondo Caliente para las Bases			
9FC40 0592329	32x80x6 mod. 40 cm	1 kW Ac230 1N	
9FC80 0592339	61,5x80x6 mod. 80 cm	2 kW Ac230 1N	
Montante para elementos de 60, 80 y 120 cm			
BV-MC6/8 97367900			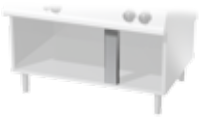
Par de montantes laterales para elementos de 80 cm (para apoyo GN2/1)			
BV-ML8 97368000			

Accesorios

Modelo / Código	Dimensiones LxPxH cm		
Parrilla en Acero Inox. Cromada para Horno			
GGN1/1 97365000	53x32.5	GN 1/1	
GGN2/1 97375000	53x65	GN 2/1	
BF9M-X 97377000	93x62	MAXI	
Bandeja en Acero Inox. para Horno			
TGN2/1 97376900	53x65x1	GN 2/1	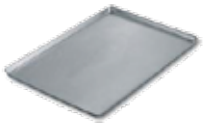
BF9M-T 97378000	93x62x1,5	MAXI	
Pareja para Travesaños			
TP-4 92610900	L=40		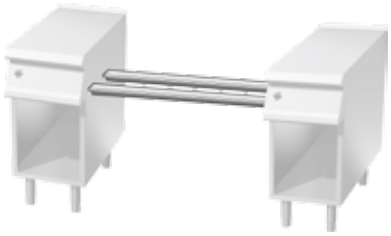
TP-6 92611900	L=60		
TP-8 92612900	L=80		
TP-10 92613900	L=100		
TP-12 92614900	L=100		
TP-14 92615900	L=140		
TP-16 92616900	L=160		
Rodapie Frontal			
ZF4 0592779	L=40		
ZF6 0592789	L=60		
ZF8 0592799	L=80		
ZF12 0592809	L=120		
ZF16 0592819	L=160		
ZF20 0592719	L=200		
ZF24 0592729	L=240		
Unión de Rodapie			
ZG 0592830			
Rodapie Lateral			
9ZL 0592820			
Rodapie Lateral Pasante			
9ZLP 0592240			

Accesorios

Modelo Código	Dimensiones LxPxH cm	Notas	
Chimenea			
CAV4 0592850			
CAV6 0592840			
Kit ruedas (2+2)			
R 97432000			
RI 97433000	inox		
Pasamano			
CMF0908	L=80		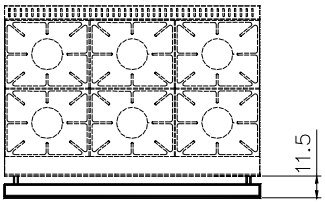
CMF0912	L=120		
CMF0916	L=160		
CMF0920	L=200		
CMF0924	L=240		
Pasamano perimétrico			
CMA1808			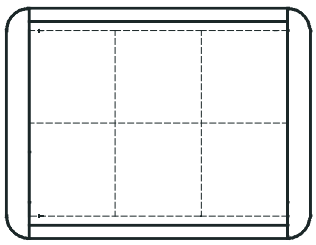
CMA1812			
CMA1816			
CMA1820			
CMA1824			
Grifo para Elementos Top*			
9CAT 0592940			
Grifo para Equipos con Base*			
9CAM 0592690			

* Puede ser instalada sobre: cocinas, baño-maria, placas radiante

Accesorios

Modelo Código	Dimensiones LxPxH cm		
N. 4 Pies en Acero Inox H 5 cm para Instalaciones sobre Zócalo Mural			
PZM 0592869	H=5		
N. 4 Pies en Acero Inox H 3cm para Instalaciones sobre Elementos Neutro			
9PT 0593580	H=3		
N. 2 Pies en Acero Inox con Brida Dim. 7x7 cm			
KPA 0592879	7x7 cm		
Panel Terminal			
TVT1 0592399			
TVT2 0592409			
Panel Terminal			
PTD9DX			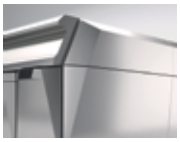
Panel Terminal			
PTD9SX			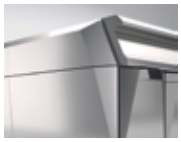
Panel Terminal			
PTD18			
Soporte para Salamandra con 2 Montantes (No se puede instalar sobre marmitas, sartenes y parrillas)			
9SPS 0592220	60x40		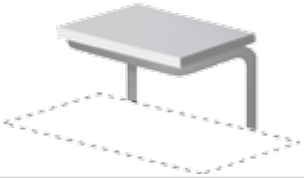

Accesorios

Modelo Código	Dimensiones LxPxH cm	Notas

Estructura porta-ollas con 2 montantes (No se puede installar sobre marmitas, sartenes y parrillas)

9GP4 0592239	L=40
9GP8 0592739	L=80
9GP12 0592749	L=120
9GP16 0592759	L=160
9GP20 0592759	L=200
9GP24 0592769	L=240
9GP28 0592209	L=280
9GP32 0592219	L=320

Elemento de union (No se puede installar sobre marmitas, sartenes y parrillas)

9EF4 0592969	L=40
9EF8 0592979	L=80
9EF12 0592989	L=120
9EF16 0592999	L=160
9EF20 0592269	L=200
9EF24 0592279	L=240
9EF28 0592289	L=280
9EF32 0592299	L=320

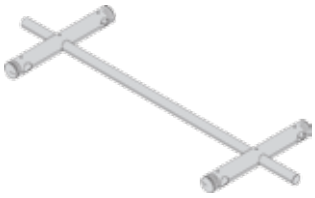

El tratamiento para la Pintura Ral - PRECIO BAJO PETICIÓN

VERN LAT	Lado
VERN 2 X CASS	2 cajón
VERN PORTA	Puerta
VERN PORTA FORNO	Hornos Puerta

Accesorios elementos para estructuras suspendidas

Modelo Código	Dimensiones LxPxH cm	note

Elementos para estructuras suspendidas - PRESUPUESTO Y PROYECTO A DEMANDA

ST1816	160x180	
ST1820	200x180	
ST1824	240x180	
ST1828	280x180	
ST1832	320x180	
ST1836	360x180	
ST1840	400x180	

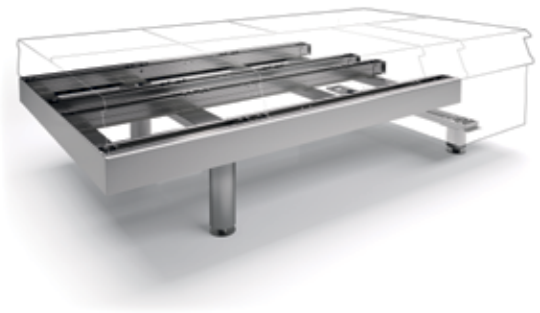

GA	h150	pies alto
GB	h620	pies bajo

EJEMPLO DE INSTALACIÓN BLOQUE DE COCCION MODULAR O SUSPENDIDO